GAMEMAX

F36

MATX GAMING CASE

USER MANUAL
BENUTZERHANDBUCH
MANUAL DO USUÁRIO
РУКОВОДСТВО ПОЛЬЗОВАТЕЛЯ
用户手册

Package Content - Paket Inhalt - Conteúdo do pacote - Содержание пакета - 包装内容

	Image	Q'ty	Used for / Benutzt für / Usado para / Используется для / 用途
A		10	MB Screw / MB-Schraube / Parafuso MB / МБ Винт / 主板螺丝
B		6	PSU Screw / Stromversorgungsschraube / Parafuso de fonte de alimentação / Винт питания / 电源螺丝
C		6	3.5” HDD Screws / 3,5" HDD-Schrauben / Parafusos do HDD de 3,5 pol. / Винты для жесткого диска 3,5" твердотельного накопителя / 3.5" HDD硬盘螺丝
D		8	2.5” SSD Screws / 2,5" SSD-Schrauben / Parafusos de SSD de 2,5 pol. / Винты для 2,5" твердотельных накопителей / 2.5" SSD硬盘螺丝
E		4	Hard Drive Damper / Festplattendämpfer / Amortecedor de disco rígido / Демпфер жесткого диска / 硬盘减震垫
F		6	Cable Tie / Kabelbinder / Abraçadeira / Кабельная стяжка / 束线带

Connectors - Anschlüsse - Conectores - Разъемы - 连接器

	Combo Audio		POWER SW
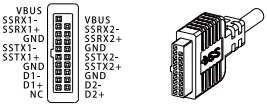	USB3.0		
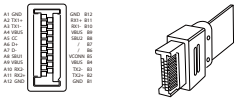	Type C Gen2		

I/O Panel - N/O Panel - Painel de N/O - Панель N/O - I/O面板

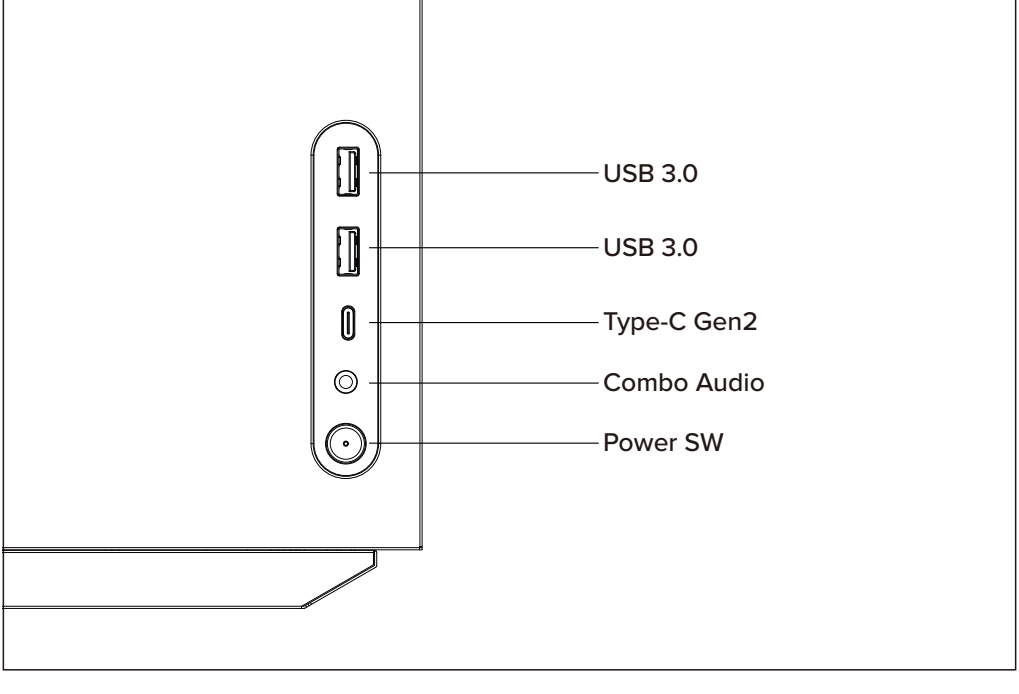

Exploded View - Explosionszeichnung - Vista expandida - В разобранном виде - 爆炸分解图

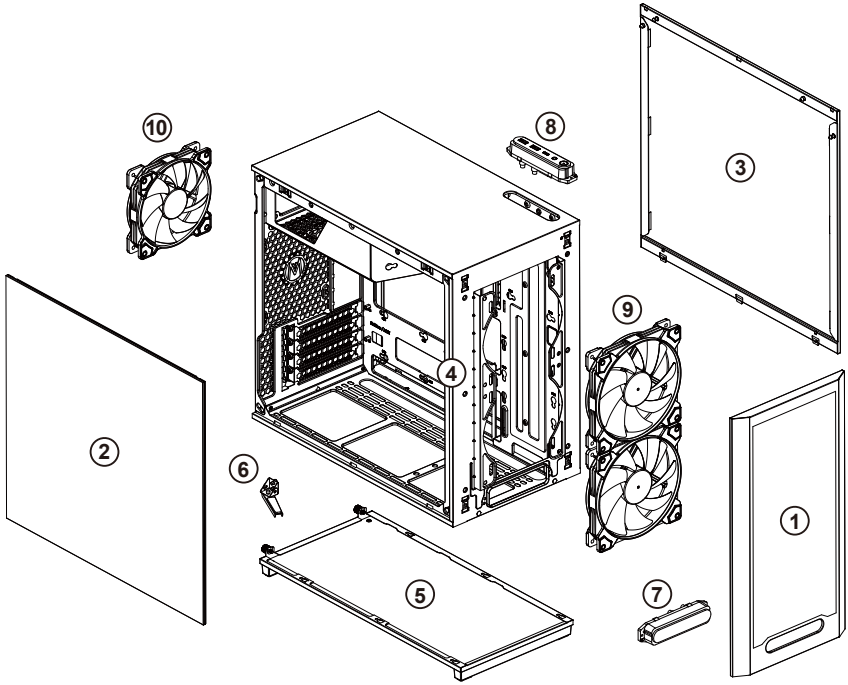

1	Front Panel / Frontblende / Painel frontal / Передняя панель / 面板	6	GPU Card Holder / GPU -Kartenhalter / Titular do cartão GPU / Владелец карты графического процессора / 显卡支架
2	Left side panel / Linke Seitenplatte / Painel lateral esquerdo / Левая панель / 左侧板	7	LOGO Component / Logo -Komponente / Componente do logotipo / Логотип компонент / LOGO组件
3	Right side panel / Rechte Seite / Painel lateral direito / Правая панель / 右侧板	8	IO Component / Yo Komponente / Seu componente / Yo компонент / IO组件
4	Chassis / Chassis / Chassis / Шасси / 机架	9	Front 140mm fan x2(included) / Vordere 140 -mm -Lüfter x2 (enthalten) / Fan de 140 mm dia x2 (incluído) / Передний 140 -мм вентилятор x2 (включен) /前板140mm风扇 x2(标配)
5	Detachable bottom plate / Abnehmbare untere Platte / Placa inferior destacável / Съемная нижняя пластина / 可拆卸式底板	10	Rear 120mm fan x1(included) / Heck 120mm Lüfter x1 (enthalten) / Fan de 120 mm traseiro x1 (incluído) / Задний 120 -мм вентилятор x1 (включен) / 后板120mm风扇 x1(标配)

Installation Guide - Installationsanleitung - Guia de instalação - Инструкция по установке - 安装指南

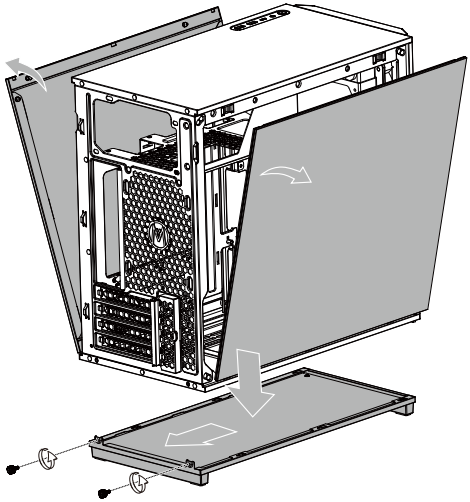

Remove the left and right side panel and bottom plate

Entfernen Sie die linke und die rechte Seitenplatte und die untere Platte

Remova a placa lateral esquerda e direita e a placa inferior

Снимите левую и правую боковую доску и нижнюю пластину

取下左右侧板和底板。

Installation Guide - Installationsanleitung - Guia de instalação - Инструкция по установке - 安装指南

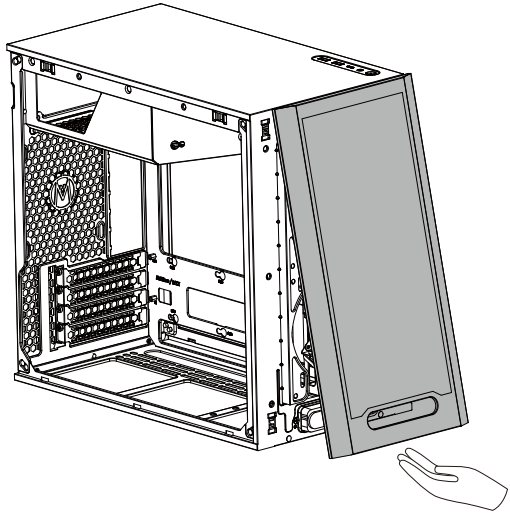

Remove the front panel

Entfernen Sie die Frontplatte

Remova o painel frontal

Снимите переднюю панель

取下前板

Installation Guide - Installationsanleitung - Guia de instalação - Инструкция по установке - 安装指南

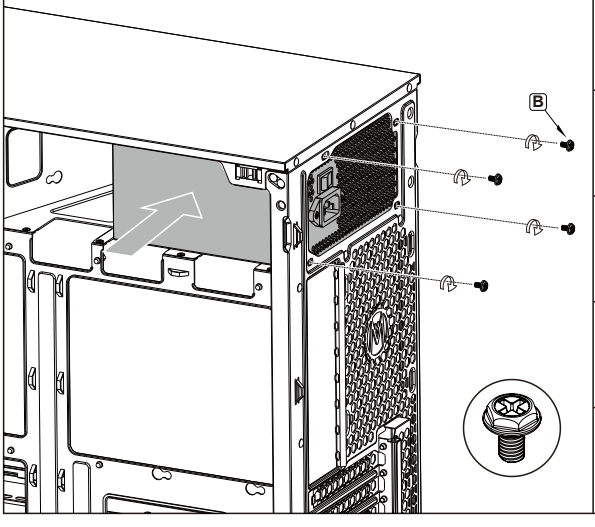

Insert PSU from right side, secure with screws.

Setzen Sie PSU von der rechten Seite ein und sicher mit Schrauben.

Insira a PSU do lado direito, prenda com parafusos.

Вставьте PSU с правой стороны, закрепите винтами.

将电源从右侧置入，对齐孔位，锁上电源螺丝。

Installation Guide - Installationsanleitung - Guia de instalação - Инструкция по установке - 安装指南

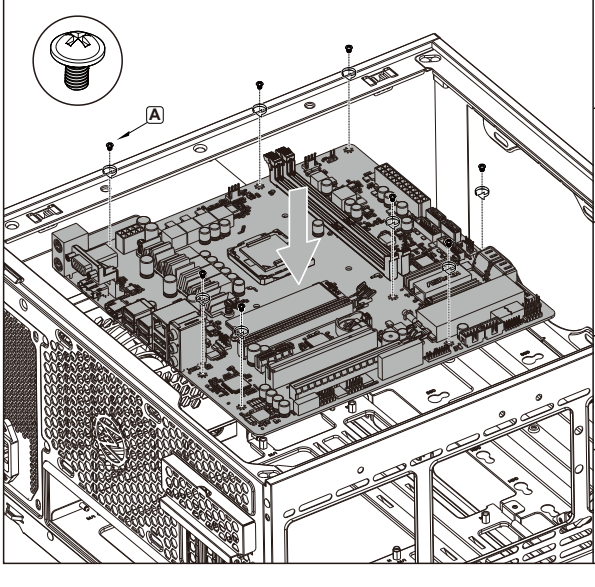

Put in the motherboard, place the I/O baffle, and lock the screws.

Setzen Sie die Hauptplatine ein, bringen Sie die E/A-Abdeckung an und ziehen Sie die Schrauben fest.

Coloque a placa-mãe, posicione o defletor de E/S e trave os parafusos.

Установите материнскую плату, установите перегородку ввода-вывода и закрепите винты.

安装主板。

Installation Guide - Installationsanleitung - Guia de instalação - Инструкция по установке - 安装指南

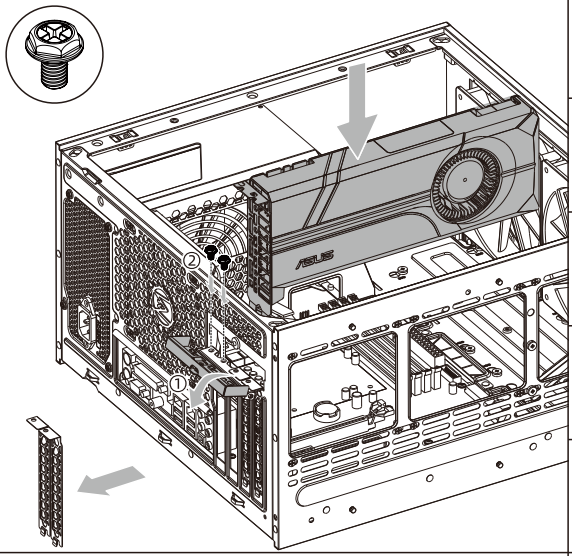

① Open the magnetic PCI-E baffle
② Remove the PCI-E interface card, put it in the graphics card, lock the screw fixation

① Öffnen Sie die magnetische PCI-E-Schale
② Entfernen Sie die PCI-E-Schnittstellenkarte, legen Sie sie in die Grafikkarte, sperren Sie die Schraubfixierung

① Abra o defletor magnético PCI-E
② Remova a placa de interface PCI-E, coloque-a na placa de gráfico, bloqueie a fixação do parafuso

① Откройте магнитную перегородку PCI-E
② Снимите интерфейсную карту PCI-E, поместите ее на видеокарту, заблокируйте фиксацию винта

①打开磁吸式PCI-E挡板
②取下PCI-E界面卡条，放入显卡，锁上螺丝固定

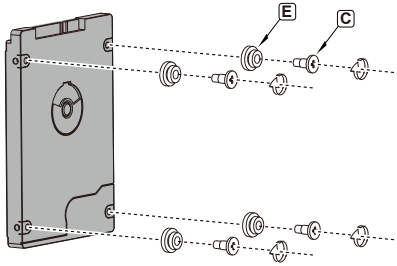

Install SSD and HDD lock -free screws

Installieren Sie SSD- und HDD -Sperrschrauben

Instale os parafusos sem trava SSD e HDD

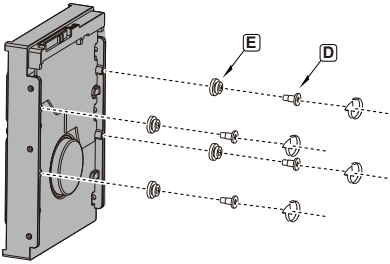

Установить винты SSD и HDD -блокировки

安装SSD和HDD免锁螺丝

Installation Guide - Installationsanleitung - Guia de instalação - Инструкция по установке - 安装指南

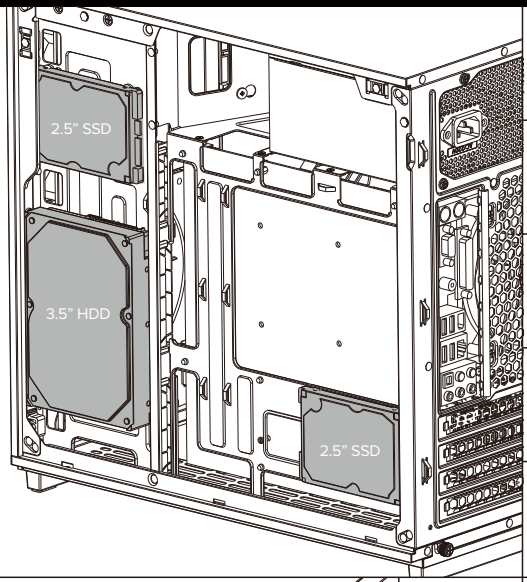

Install 3.5" HDD and 2.5" SSD

Installieren Sie 3,5" HDD und 2,5" SSD

Instale o SSD de 3,5" HDD e 2,5"

Установить 3,5" HDD и 2,5" SSD

安装2.5” SSD和3.5” HDD硬盘

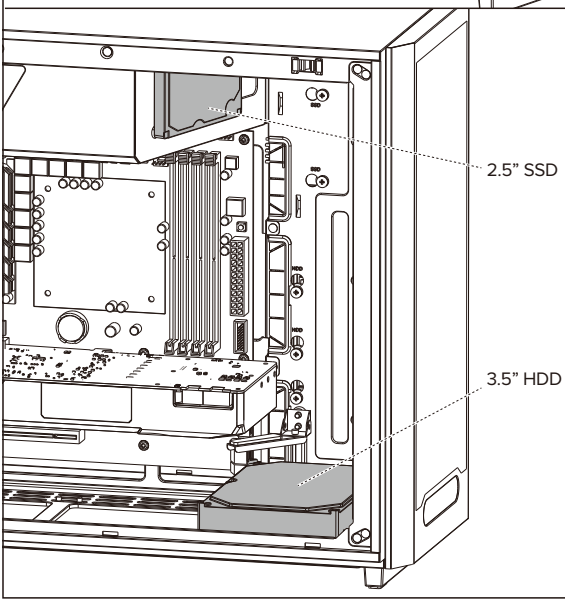

Install 3.5" HDD and 2.5" SSD

* If a 3.5-inch hard drive is installed at the bottom, only 2*120mm fans or 1*140mm fan can be installed.

Installieren Sie 3,5" HDD und 2,5" SSD

* Wenn unten eine 3,5-Zoll-Festplatte installiert ist, können nur 2*120-mm-Lüfter oder 1*140-mm-Lüfter installiert werden.

Instale o HDD de 2,5" SSD e 3,5"

*Se um disco rígido de 3,5 polegadas estiver instalado na parte inferior, apenas 2*120mm ou ventilador de 1*140mm poderão ser instalados.

Установить 3,5" HDD и 2,5" SSD

*Если внизу установлен 3,5-дюймовый жесткий диск, можно установить только 2*120 мм вентилятора или 1*140 мм вентилятора.

安装2.5” SSD和3.5” HDD硬盘

注意：当底板安装3.5”HDD后，只能安装两个120mm风扇或者一个140mm风扇。

Installation Guide - Installationsanleitung - Guia de instalação - Инструкция по установке - 安装指南

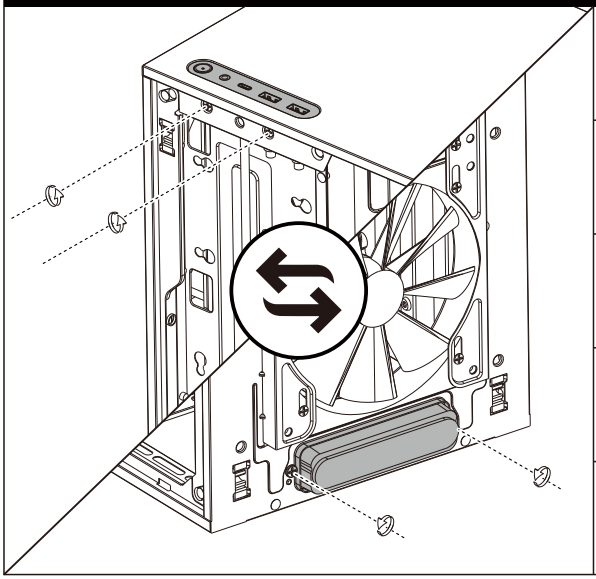

I/O Component can Exchange Position with LOGO Component

IO -Komponente kann die Position austauschen mit Logo -Komponente

O componente IO pode trocar a posição com componente de logotipo

Компонент IO может обмениваться позицией с компонентом логотипа

IO接口模块可与前板LOGO组件互换，实现前置IO

Cooling System - Installationsanleitung - Guia de instalação - Инструкция по установке - 散热支持

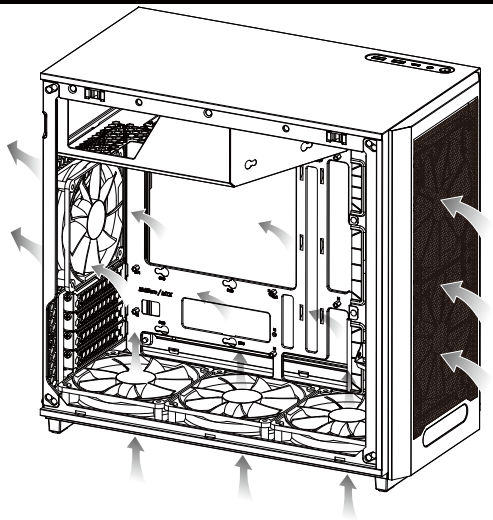

Fan Cooling System:

Front: 2x120mm(optional), 2x140mm(included)

Bottom: 3x120mm / 2x140mm(optional)

Rear: 1x120mm(included)

Liquid Cooling System:

Front: 120/240/280mm(optional)

Rear: 120mm(optional)