JONSBO | JONSPLUS

BO400CG
Computer Case

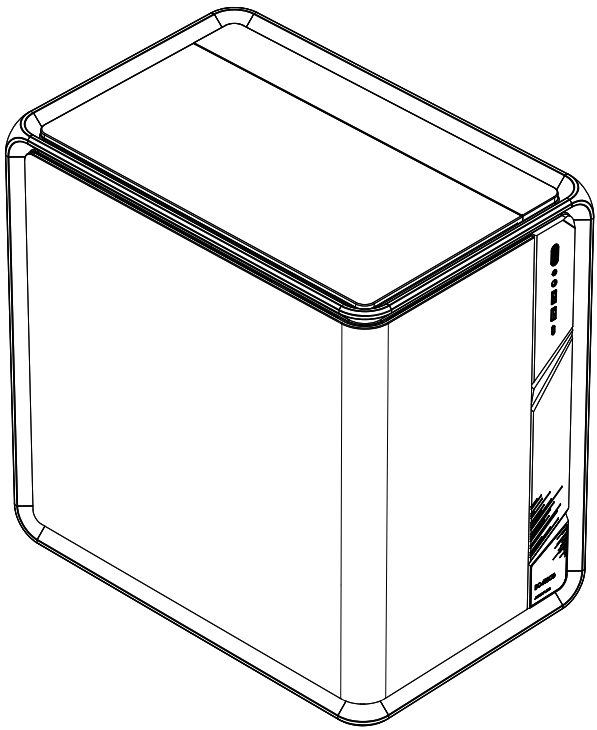

User Guide

用户指南 / Mode d'emploi / Benutzerhandbuch / Guía del usuario / 사용자 설명서

www.jonsbo.com

BO400CG Tech Specs

KEY SPECS

DIMENSIONS(with feet):

474mm x 311mm x 489mm (depth/width/height)

Motherboard Support: Mini-ITX / Micro-ATX / ATX, compatible with back-connect design

Expansion Slots: 8

COMPATIBILITY & CLEARANCE

CPU Air Cooler Clearance: Up to 173mm

Radiator Clearance: Top, up to 240 / 280 / 360; Side, 240 / 360

GPU Clearance: Up to 435mm

ATX PS2 PSU Clearance: Up to 200mm

FRONT I/O PORTS

USB 3.2 Gen 1 Type-A: 2

USB 3.2 Gen 2 Type-C: 1

Headset Audio Jack: 1

DRIVE BAYS

2.5": Up to 2 (shared with the 2 x 3.5" mounts)

3.5": Up to 4

FAN SUPPORT

Top: 3 x 120mm / 2 x 140mm

Side: 3 x 120mm

Rear: 1 x 120mm

Bottom: 3 x 120mm / 2 x 140mm

BO400CG 技术规格

主要规格

机箱尺寸（含脚座）：

474mm x 311mm x 489mm（深/宽/高）

主板支持：

Mini-ITX / Micro-ATX / ATX，兼容背插型主板

扩展槽位： 8

兼容性规格

CPU风冷散热器： 限高173mm

CPU水冷散热器： 顶部，240/280/360规格冷排；侧部，360规格冷排

GPU 兼容尺寸： 限长435mm

ATX PS2电源兼容： ≤200mm

前置I/O接口

USB 3.2 Gen 1 Type-A： 2

USB 3.2 Gen 2 Type-C： 1

耳机&麦克风复合音频口： 1

驱动器位

2.5英寸： 至多2个（与2个3.5英寸安装位共用）

3.5英寸： 至多4个

风扇支持

顶部： 3 x 120mm / 2 x 140mm

侧部： 3 x 120mm

后部： 1 x 120mm

底部： 3 x 120mm / 2 x 140mm

Contents / 目录 /

Contenu / Inhalt / Contenido / 내용물

Parts List / 配件清单 /
Liste des pieces / Liste der Einzelteile /
Lista de partes / 부품 목록
2~3

1 Pre-Installation Preparations / 安装前准备 /
Préparations préalables à l'installation / Vorbereitungen vor der Installation /
Preparativos previos a la instalación / 설치 전 준비
4~9

2 Motherboard Installation / 安装主板 /
Installation de la carte mère / Motherboard-Installation /
Instalación de la placa base / 마더보드 설치
10

3 Power Supply Installation / 安装电源 /
Installation de l'alimentation électrique / Installation der Stromversorgung /
Instalación de fuente de alimentación / 전원 공급 장치 설치
11

4 Cooling System Support / 散热系统支持
Prise en charge du système de refroidissement / Unterstützung des Kühlsystems /
Soporte del sistema de refrigeración / 냉각 시스템 지원
12~19

5 2.5-inch SSD Installation / 安装2.5英寸SSD /
Installation d'un SSD de 2,5 pouces / 2,5-Zoll-SSD-Installation /
Instalación de SSD de 2,5 pulgadas / 2.5인치 SSD 설치
20~21

6 3.5-inch HDD Installation / 安装3.5英寸HDD /
Installation d'un disque dur de 3,5 pouces / 3,5-Zoll-Festplatteninstallation /
Instalación de disco duro de 3,5 pulgadas / 3.5인치 HDD 설치
22~23

7 Graphics Card Installation / 安装显卡 /
Installation de la carte graphique / Grafikkarteninstallation /
Instalación de tarjeta gráfica / 그래픽 카드 설치
24~25

8 Motherboard Cable Management Cover / 安装主板理线盖板 /
Cache de gestion des câbles de la carte mère / Motherboard-Kabelmanagement-Abdeckung /
Cubierta de gestión de cables de la placa base / 마더보드 케이블 관리 커버
26

9 Finishing The Installation / 结束安装 /
Terminer l'installation / Abschluss der Installation /
Terminando la instalación / 설치 마무리
27

Parts List / 配件清单

Liste des pieces / Liste der Einzelteile / Lista de partes / 부품 목록

1 Screws / 螺丝

A		×23	Motherboard/Side Fan Bracket/HDD Screws / 主板/侧置风扇支架/HDD螺丝
B		×5	Power Supply Screws / 电源螺丝
C		×9	SSD/HDD Silicone Washer / SSD/HDD硅胶垫圈
D		×9	HDD Screws / HDD螺丝
E		×9	SSD Screws / SSD螺丝

Parts List / 配件清单

Liste des pieces / Liste der Einzelteile / Lista de partes / 부품 목록

2 Spare Parts / 备用件

F		×2	Motherboard Standoff / 主板铜柱
G		×1	Motherboard Post Installation Aid Sleeve / 安装铜柱辅助套筒
H		×6	Fan Mounting Rod Screws / 风扇安装杆螺丝
I		×10	Cable Ties / 束线带
J		×1	Graphics Card Bracket Silicone Spacer / 显卡支架硅胶垫片
K		×2	Spare Clip / 备用铆钉卡扣

1 Pre-Installation Preparations / 安装前准备

Préparations préalables à l'installation / Vorbereitungen vor der Installation / Preparativos previos a la instalación / 설치 전 준비

1.1

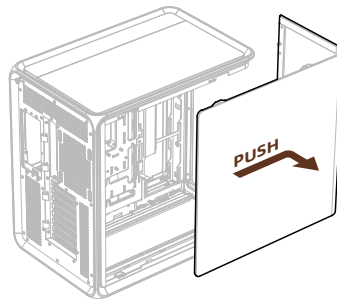

1.2

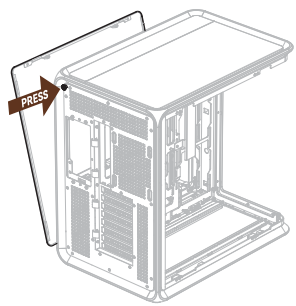

1.3

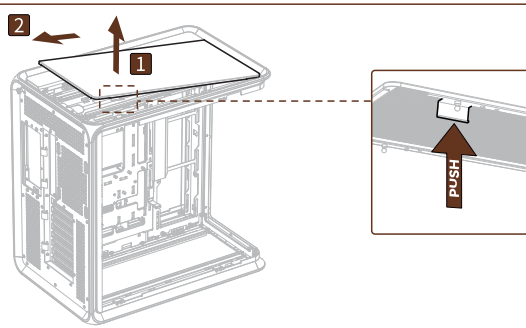

1.4

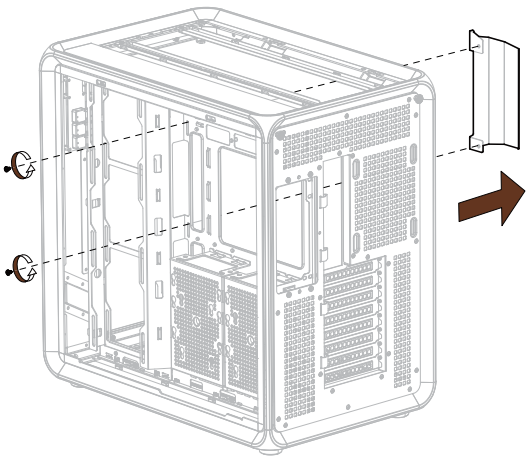

1.5

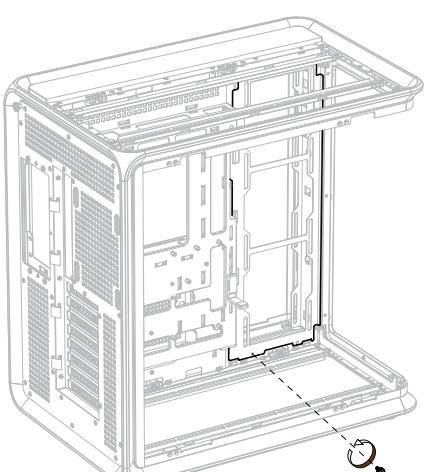

1.5.1

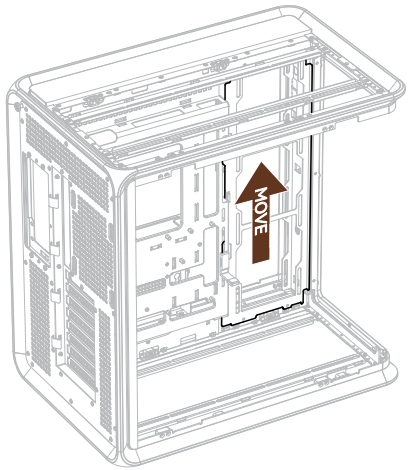

1.5.2

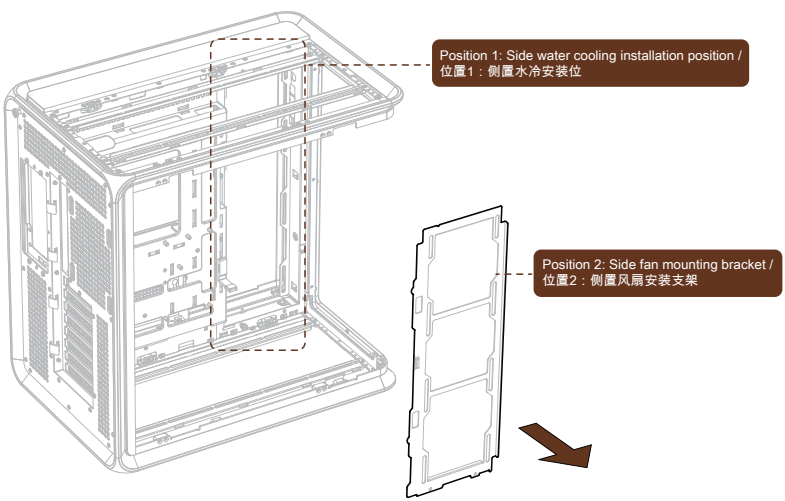

Tip: The side fan bracket is only used for fan installation (position 2). If the side water cooling is installed in position 1, this part can be removed and properly stored.

提示：侧置风扇支架仅用于风扇安装（位置2），若安装侧置水冷于位置1，此部件移除后妥善保存即可

1.5.3

Tip: Bottom plate removal instructions (when installing the bottom fan)

提示：底板拆卸说明（安装底部风扇时操作）

Astuce : Instructions de retrait de la plaque inférieure (lors de l'installation du ventilateur inférieur)

Tipp: Anleitung zum Entfernen der Bodenplatte (beim Einbau des unteren Lüfters)

Consejo: Instrucciones para quitar la placa inferior (al instalar el ventilador inferior)

팁: 바닥판 제거 지침(바닥 팬 설치 시)

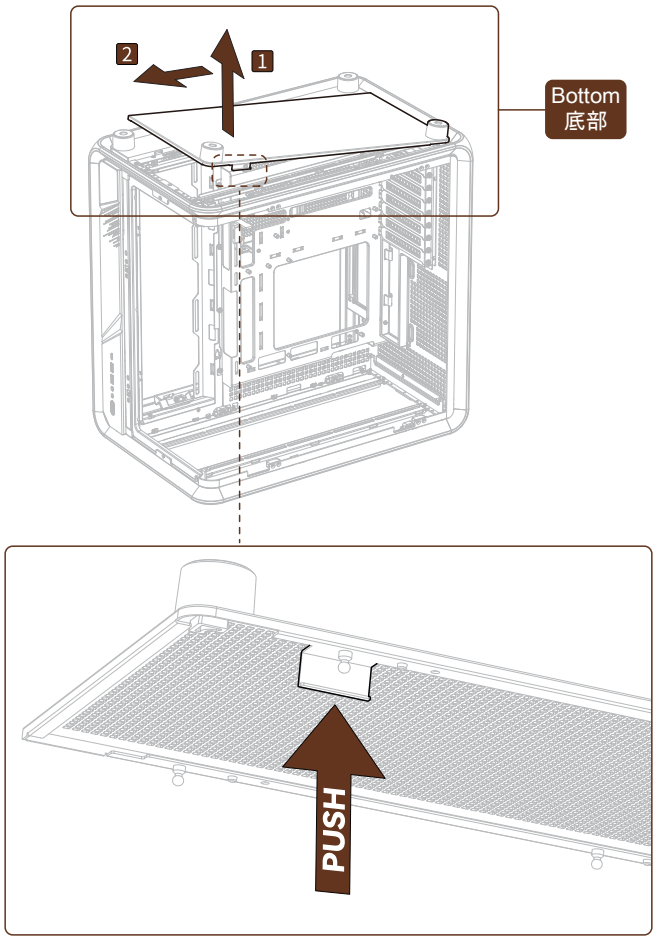

1.6

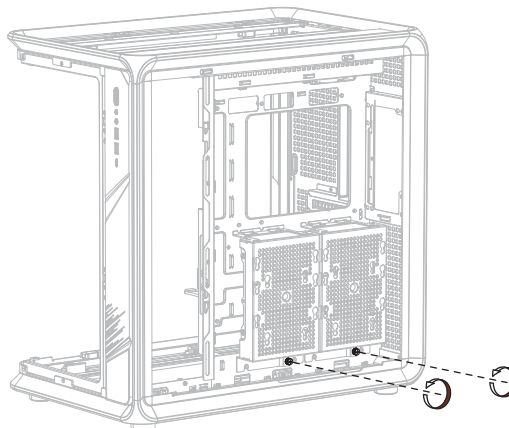

1.6.1

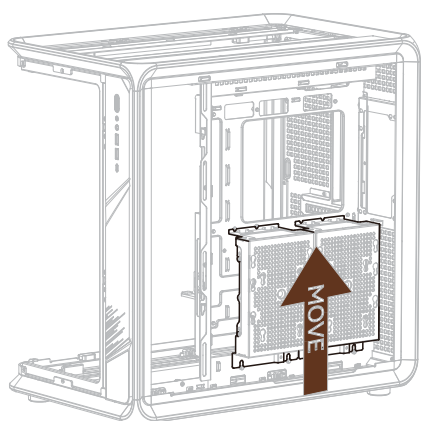

1.6.2

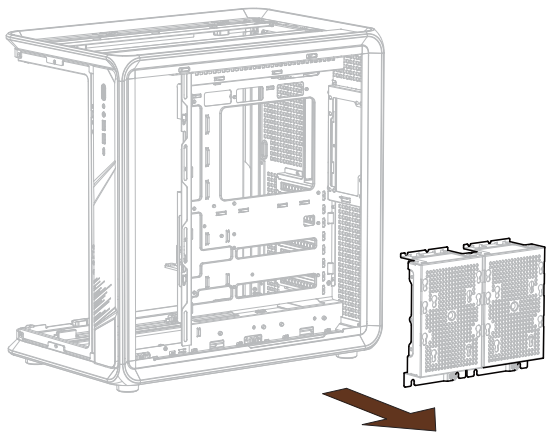

1.6.3

1.7

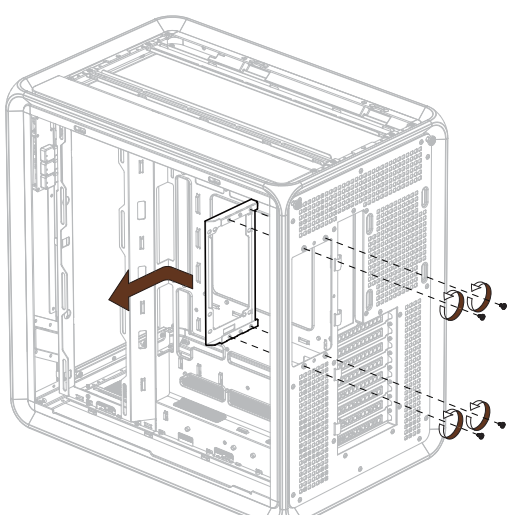

2 Motherboard Installation / 安装主板

Installation de la carte mère / Motherboard-Installation /
Instalación de la placa base / 마더보드 설치

2.1

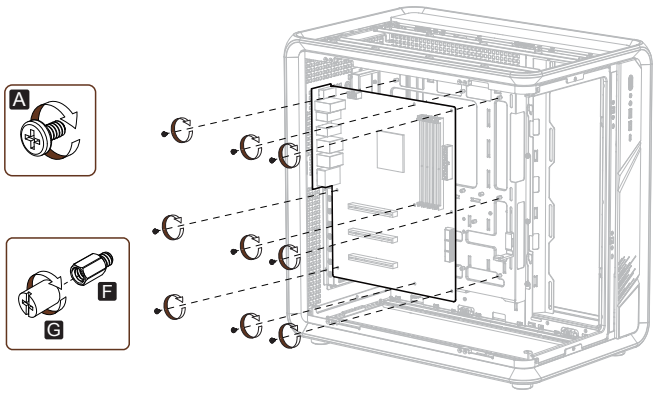

2.2

Connect Front Panel I/O Connectors / 连接前面板I/O插头 /
Connecter les connecteurs d'E/S du panneau avant /
Schließen Sie die I/O-Anschlüsse an der Vorderseite an /
Conecte los conectores de E/S del panel frontal / 전면 패널 I/O 커넥터 연결

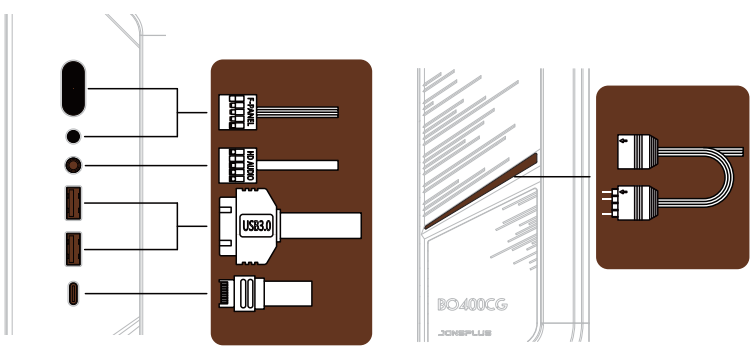

3 Power Supply Installation / 安装电源

Installation de l'alimentation électrique / Installation der Stromversorgung / Instalación de fuente de alimentación / 전원 공급 장치 설치

B

3.1

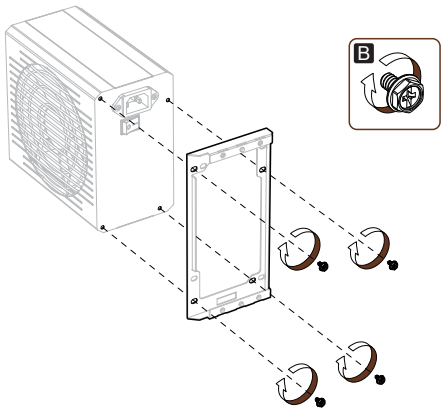

3.2

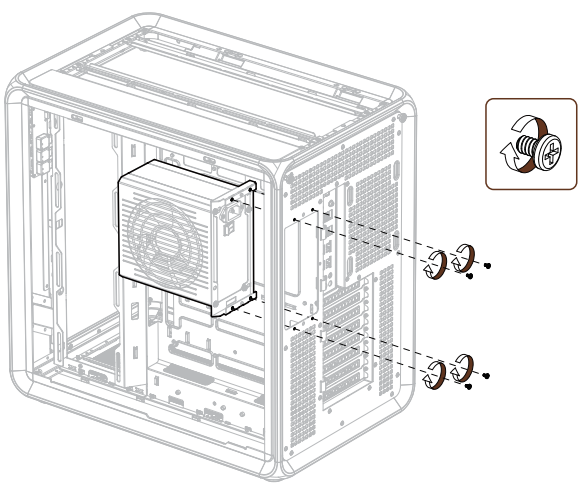

4 Cooling System Support / 散热系统支持

Prise en charge du système de refroidissement / Unterstützung des Kühlsystems / Soporte del sistema de refrigeración / 냉각 시스템 지원

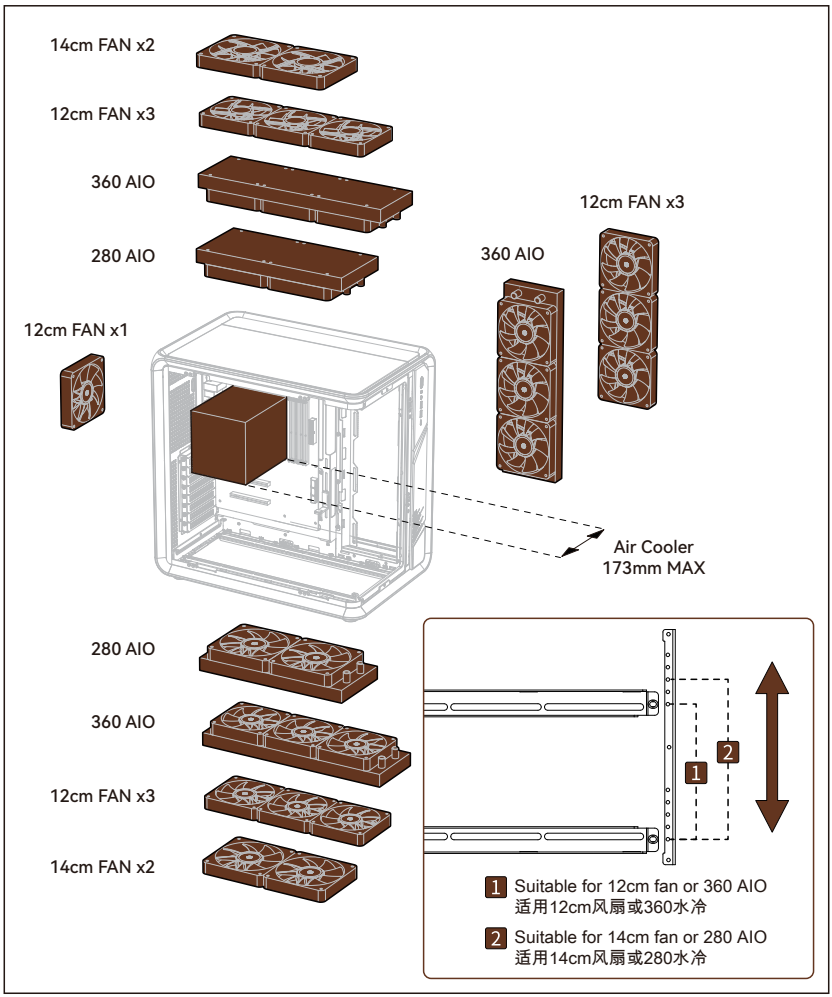

4.1 Top water cooling installation / 顶部水冷安装 /

Installation de refroidissement par eau supérieure / Top-Wasserkühlungsinstallation / Instalación de refrigeración por agua superior / 상부 수냉 설치

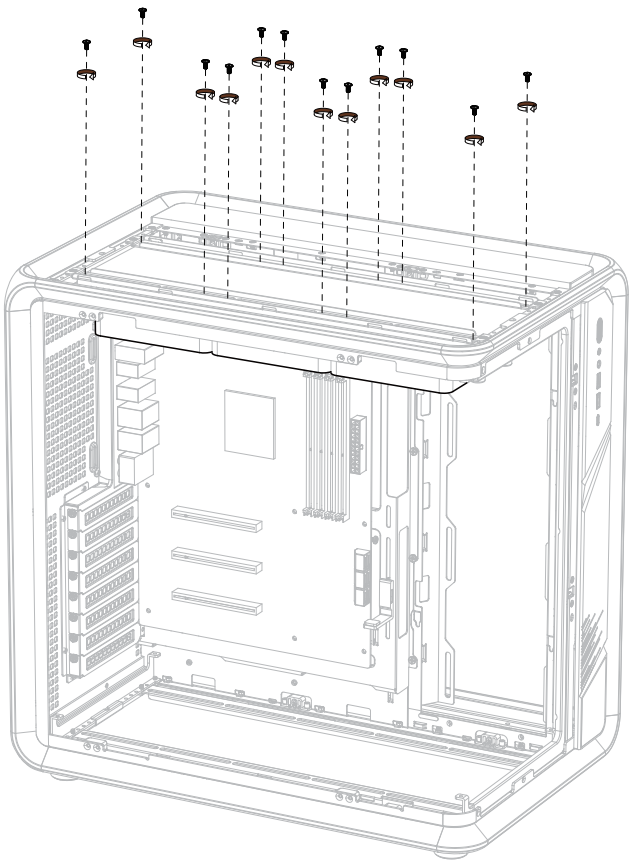

4.2 Side water cooling installation / 侧置水冷安装 /

Installation de refroidissement latéral par eau / Seitliche Wasserkühlungsanlage / Instalación de refrigeración por agua lateral / 사이드 워터쿨링 설치

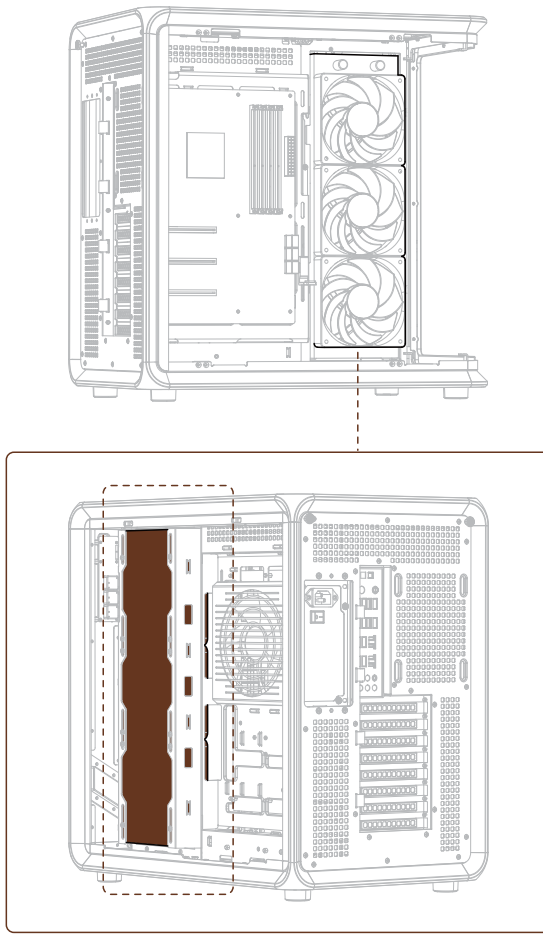

4.3 Side fan installation / 侧置风扇安装 /
Installation du ventilateur latéral / Installation des seitlichen Lüfters /
Instalación de ventilador lateral / 사이드 팬 설치

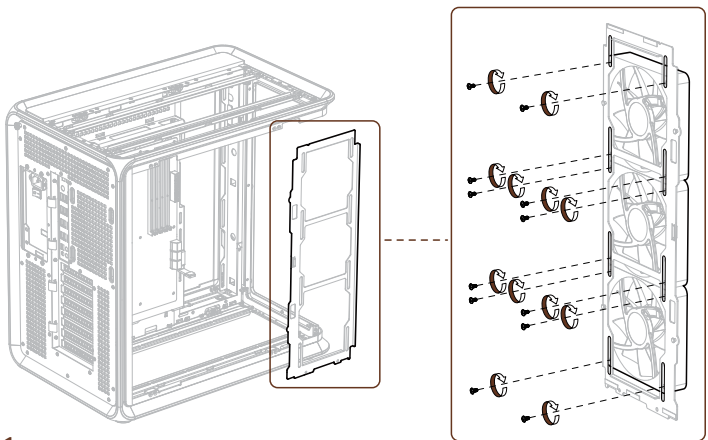

4.3.1

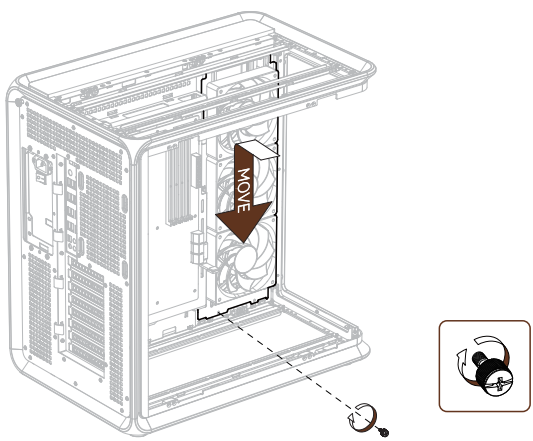

4.3.2

4.4

The bottom can be switched to high fan mode / 底部可切换高位风扇模式 /
Le bas peut être commuté en mode ventilateur élevé /
Die Unterseite kann auf hohen Lüftermodus umgeschaltet werden /
La parte inferior se puede cambiar al modo de ventilador alto./ 하단은 고속 팬 모드로 전환 가능

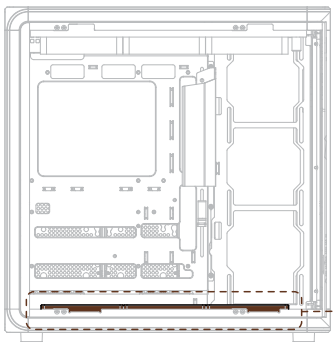

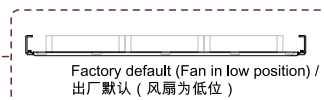

▲Low Position / 低位模式

12cm FAN x3

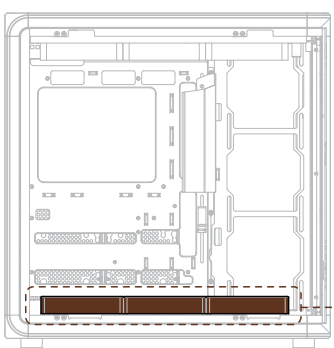

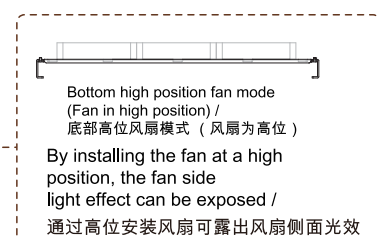

▲High Position / 高位模式

12cm FAN x3

4.4.1 Bottom high fan mode operation steps / 底部高位风扇模式操作步骤 / Étapes de fonctionnement du mode ventilateur bas élevé/ Betriebsschritte für den Lüftermodus „Untere Oberkante“ / Pasos para operar el modo de ventilador de base alta/ 하단 하이 팬 모드 작동 단계

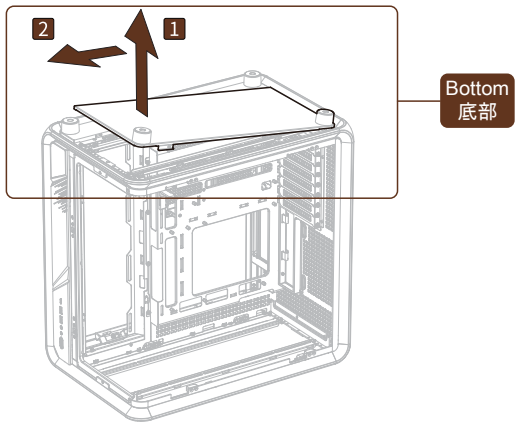

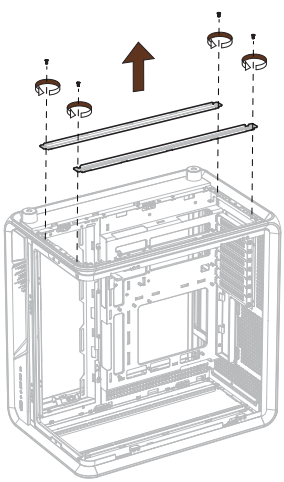

4.4.2

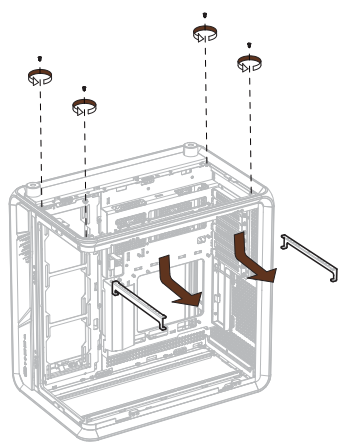

4.4.3

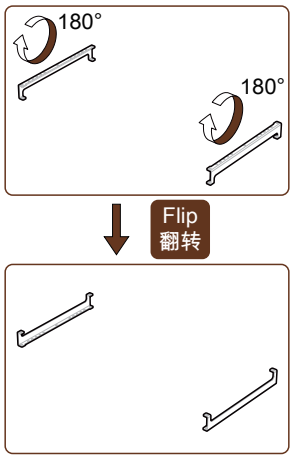

4.4.4

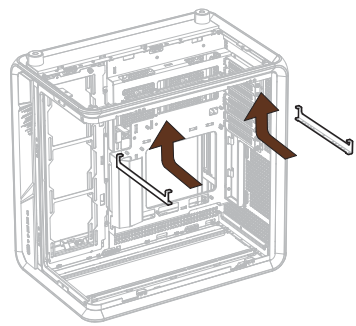

4.4.5

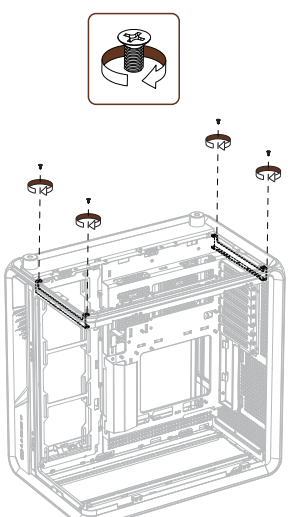

4.4.6

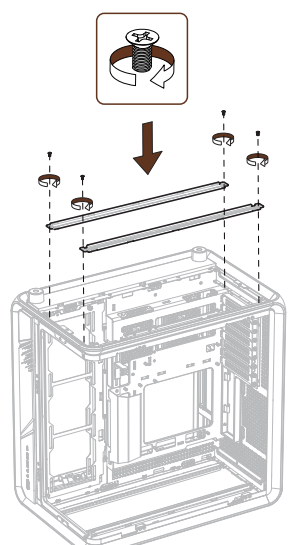

4.4.7

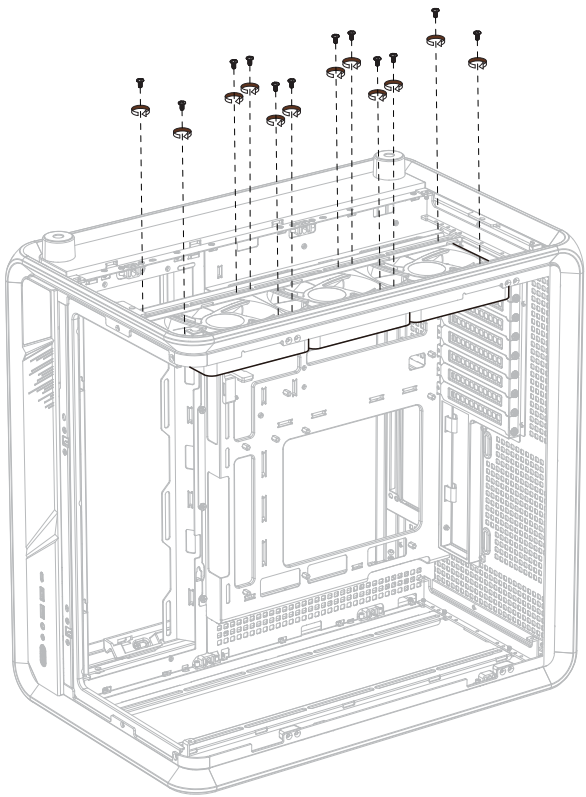

4.4.8

5 2.5-inch SSD Installation / 安装2.5英寸SSD

Installation d'un SSD de 2,5 pouces / 2,5-Zoll-SSD-Installation /
Instalación de SSD de 2,5 pulgadas / 2.5인치 SSD 설치

5.1

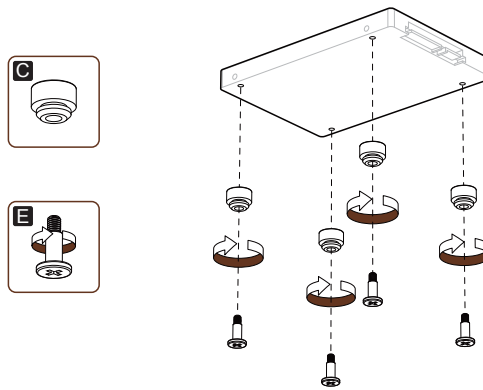

5.2

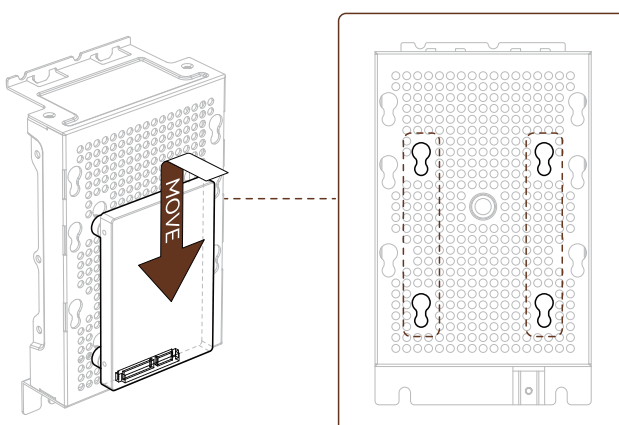

5.3

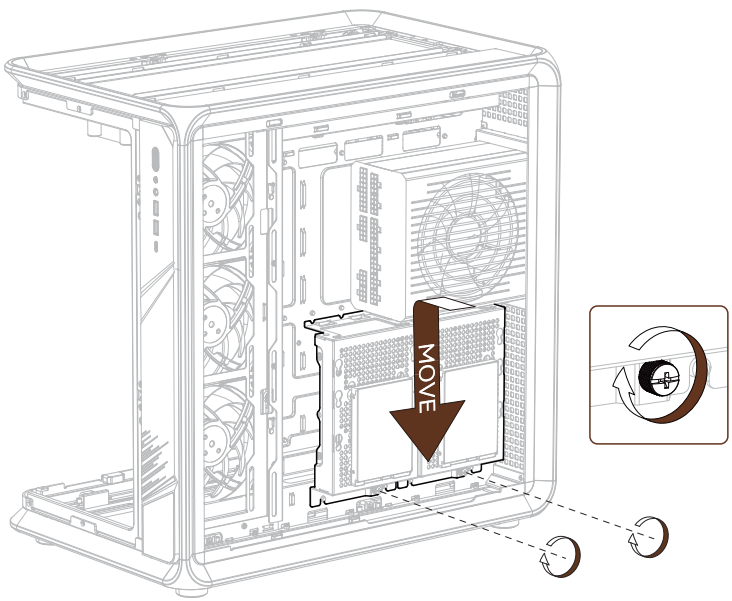

6 3.5-inch HDD Installation / 安装3.5英寸HDD

Installation d'un disque dur de 3,5 pouces / 3,5-Zoll-Festplatteninstallation / Instalación de disco duro de 3,5 pulgadas / 3.5인치 HDD 설치

6.1

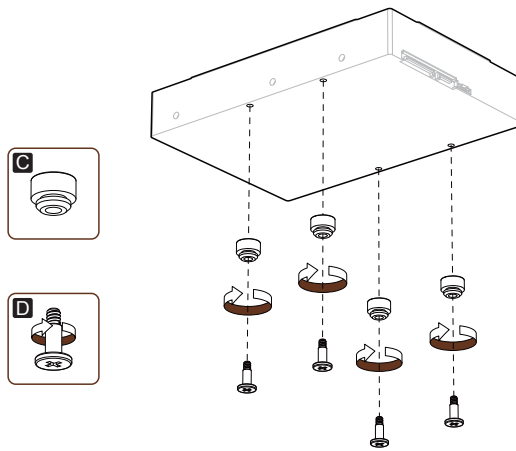

6.1.1

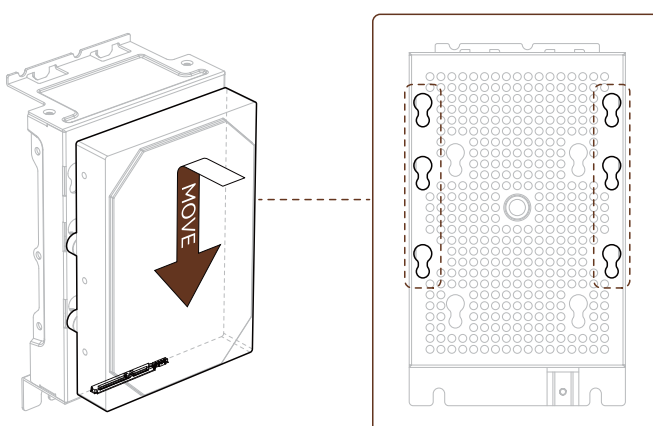

6.1.2

6.2

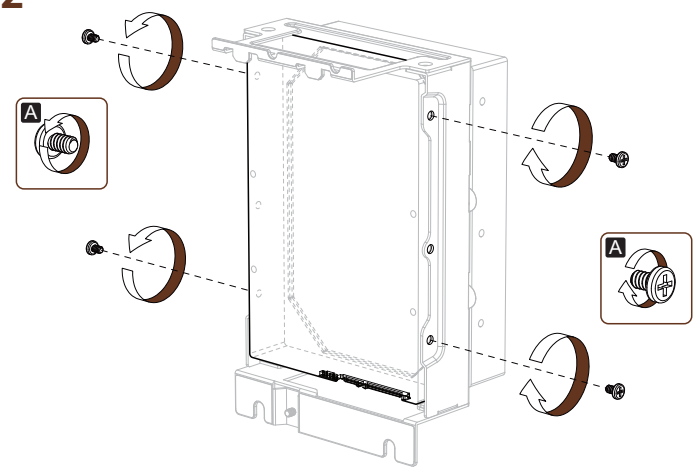

6.3

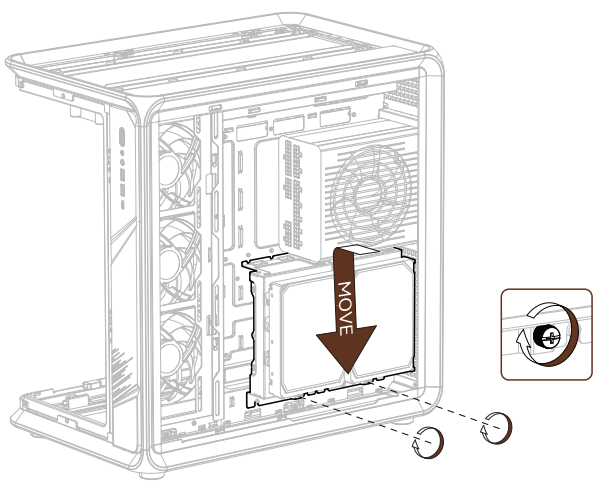

7 Graphics Card Installation / 安装显卡

Installation de la carte graphique / Grafikkarteninstallation /
Instalación de tarjeta gráfica / 그래픽 카드 설치

7.1

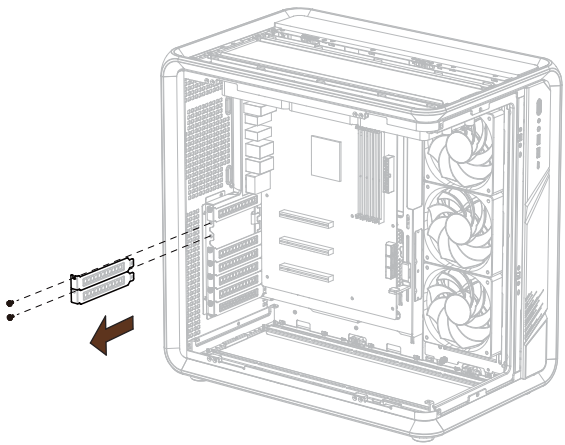

7.2

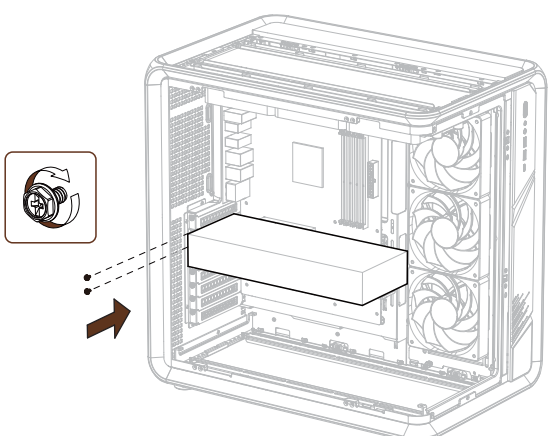

7.3

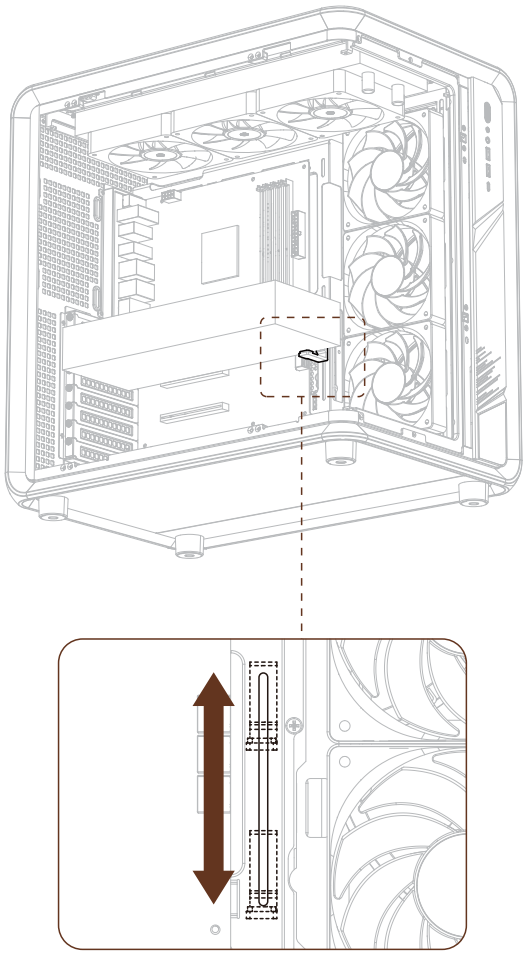

8 Motherboard Cable Management Cover / 安装主板理线盖板

Cache de gestion des câbles de la carte mère / Motherboard-Kabelmanagement-Abdeckung / Cubierta de gestión de cables de la placa base / 마더보드 케이블 관리 커버

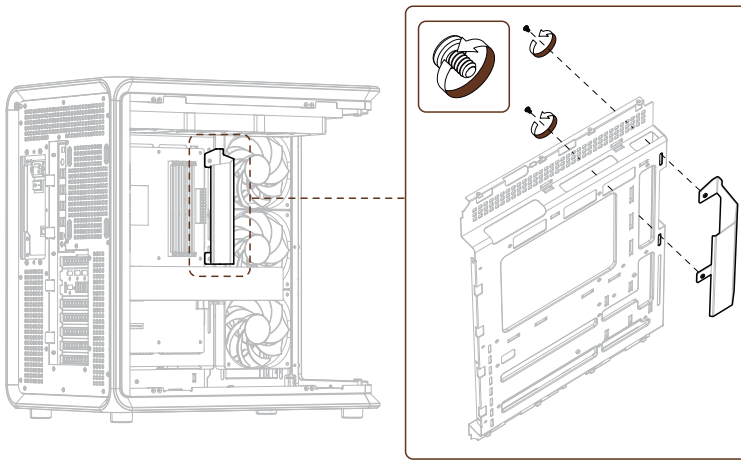

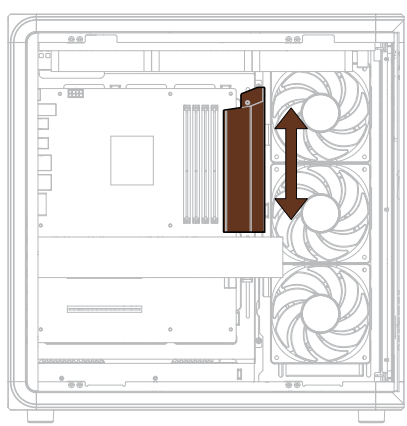

9 Finishing the Installation / 结束安装

Terminer l'installation / Abschluss der Installation /
Terminando la instalación / 설치 마무리

9.1

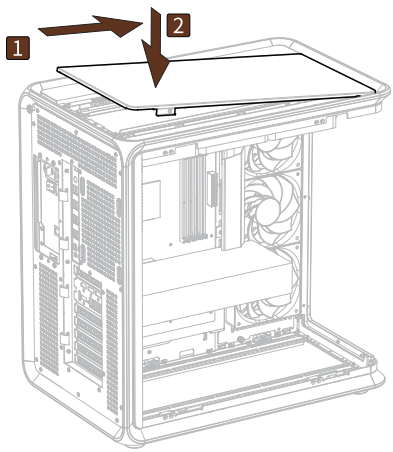

9.2

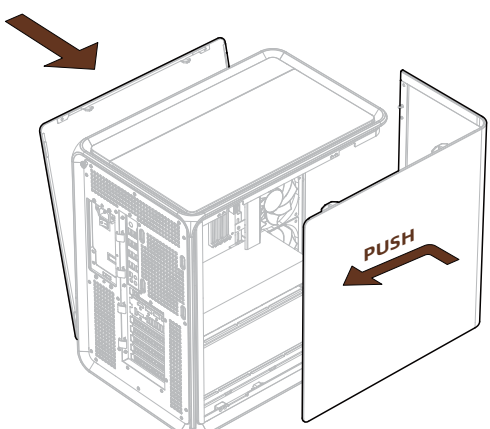

JONSBO | JONSPLUS

Dongguan Sibositong Industrial Co.,Ltd.
No.5, Xinglong Lu, Sanzhong Village, Qingxi Town, Dongguan City,
Guangdong Province, 523651, China

www.jonsbo.com