ИНСТРУКЦИЯ ПО ЭКСПЛУАТАЦИИ

Перед началом установки и сборки внимательно ознакомьтесь с настоящей Инструкцией и сохраните её на весь период использования.

АВТОРСКОЕ ПРАВО

© Filum / Версия 1.0 (v 1.0)
Данная Инструкция и содержащаяся в ней информация защищены авторским правом. Все права защищены.

ТОРГОВЫЕ МАРКИ

Все торговые марки являются собственностью их законных владельцев.

ПРЕДУПРЕЖДЕНИЕ ОБ ОГРАНИЧЕНИИ ОТВЕТСТВЕННОСТИ

Несмотря на приложенные усилия сделать Инструкцию более точной, возможны некоторые несоответствия. Информация данной Инструкции предоставлена на условиях «как есть». Автор и издатель не несут никакой ответственности перед лицом или организацией за ущерб или повреждения, произошедшие от информации, содержащейся в данном Руководстве.

Перевозка и транспортировка оборудования допускается только в заводской упаковке.

МЕРЫ ПРЕДОСТОРОЖНОСТИ

1. Кронштейн должен быть установлен, как указано в инструкции. Неправильная установка может привести к повреждению оборудования или к серьезной травме.
2. Необходимо использовать специальные инструменты и соблюдать меры предосторожности.
3. Кронштейн предназначен для установки на деревянных, монолитных, бетонных или кирпичных поверхностях. Убедитесь, что опорная поверхность может выдержать общий вес оборудования и всех подключенных компонентов.
4. Входящие в комплект крепежные изделия предназначены исключительно для крепления на вышеуказанные поверхности.
5. Если рабочая поверхность изготовлена из других материалов, мы не рекомендуем самостоятельно устанавливать данное изделие. Обязательно обратитесь к квалифицированному специалисту для получения компетентной помощи.
6. Перед установкой кронштейна убедитесь, что на рабочей поверхности на месте крепления, не проходит электрический кабель, сантехнические или иные коммуникации.

   Не используйте кронштейн с оборудованием, вес которого превышает указанный расчетный вес, это может привести к серьезной травме или повреждению оборудования.

   НЕ ПЕРЕТЯГИВАЙТЕ КРЕПЕЖНЫЕ ВИНТЫ!
7. В комплекте присутствуют мелкие детали, которые могут стать причиной удушья при проглатывании. Храните эти предметы в недоступном для детей месте.
8. Кронштейн предназначен для установки и использования только в помещении. Использование кронштейна на открытом воздухе может привести к повреждению кронштейна и травмам.

ПОДГОТОВИТЕЛЬНЫЕ ЭТАПЫ ПЕРЕД УСТАНОВКОЙ И СБОРКОЙ

1. Перед установкой внимательно прочитайте инструкцию.
2. Для сборки и установки требуется крестовая отвертка.
3. Данный кронштейн для монитора предназначен для безопасной установки на горизонтальной поверхности.

Неправильная установка монитора может привести к падению с причинением сопутствующих травм и ущерба.

ШАГ-4

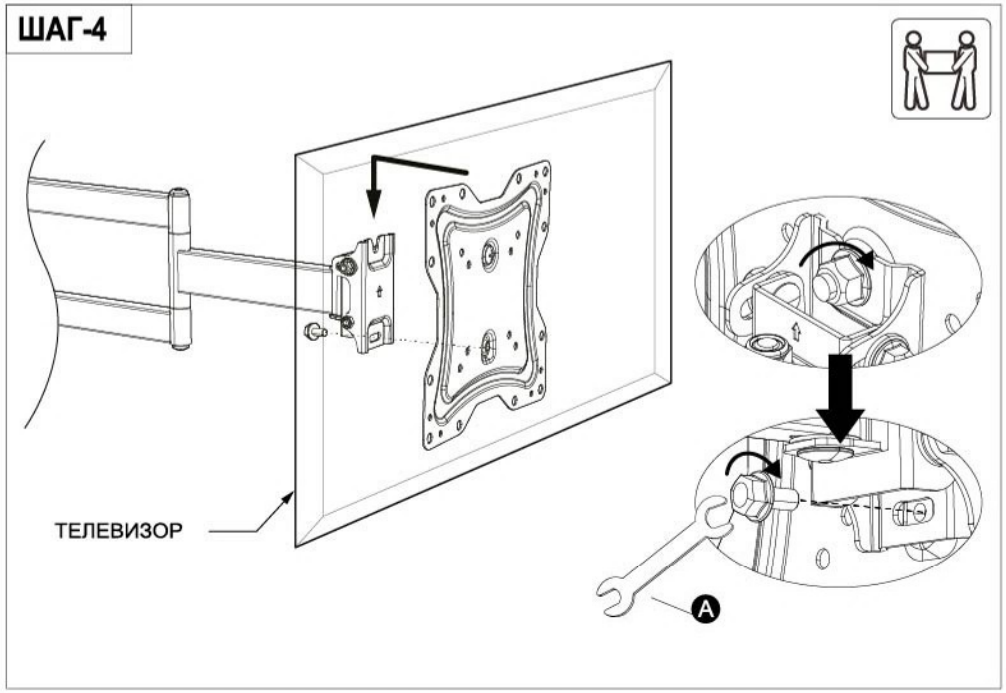

ШАГ-5

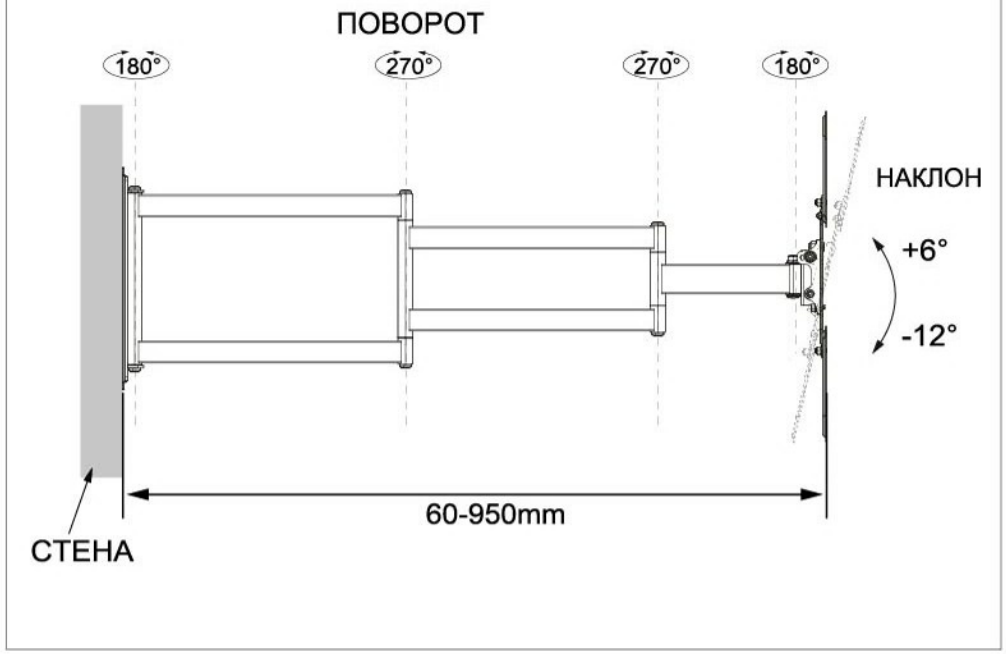

ШАГ-3-A **Установите телевизор**

VESA: 100x100~200x200mm

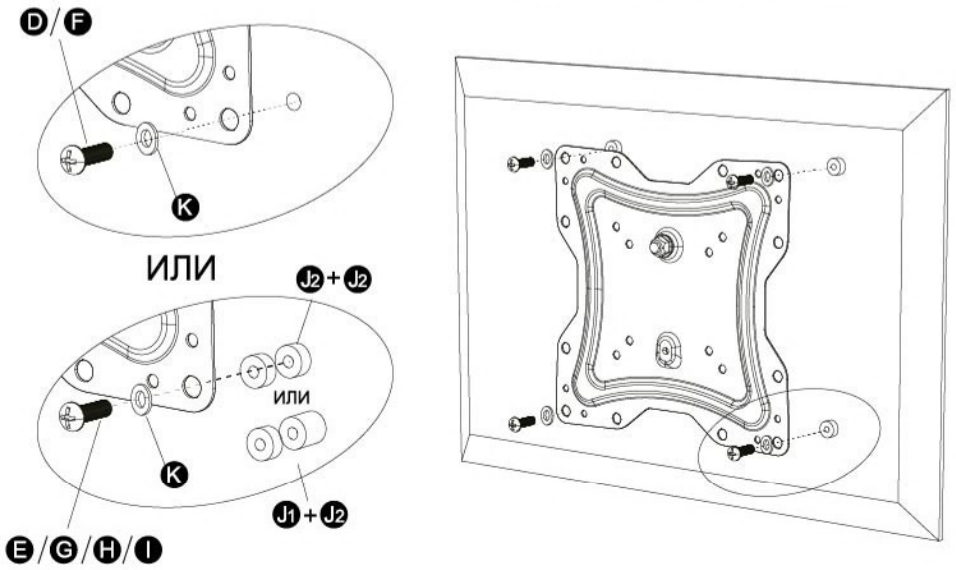

ШАГ-3-B **Установите телевизор**

VESA: 100x100~400x400mm

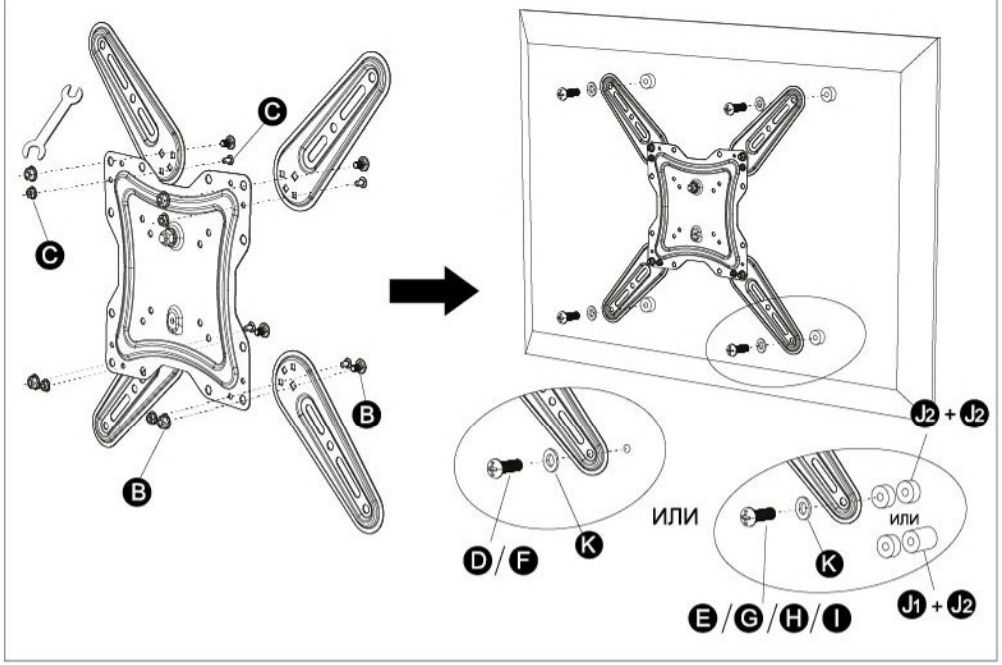

Кронштейн для телевизора настенный

FL-TVB-P3122X

26"–65"	180°/18°	max 400 × 400 мм	35кг/kg
Мониторы Monitors	Поворот / наклон Turn / Tilt	Размер крепления Mounting size	макс. нагрузка max loading

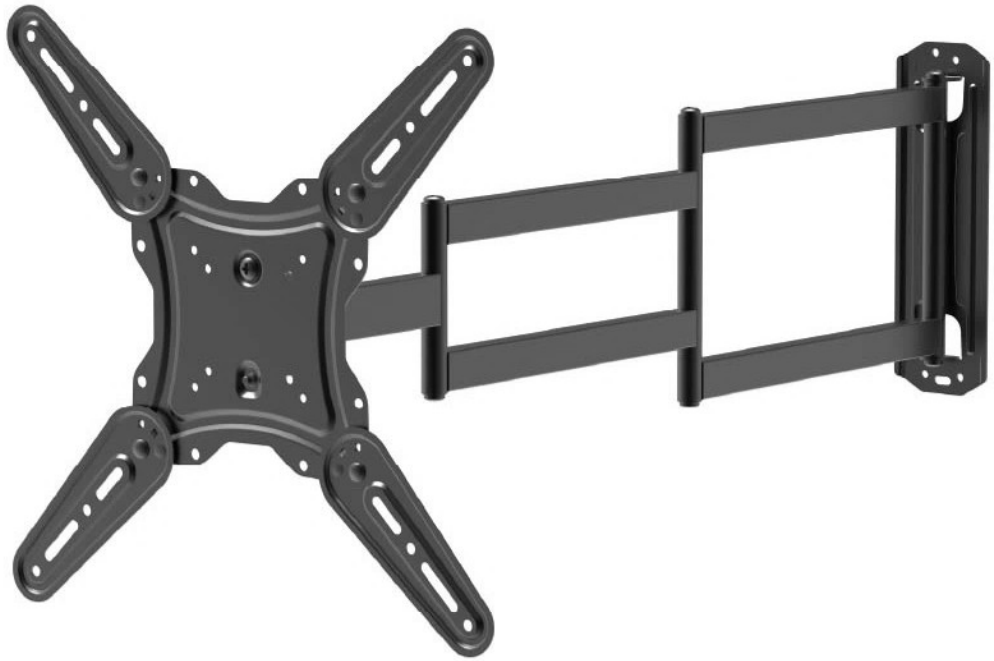

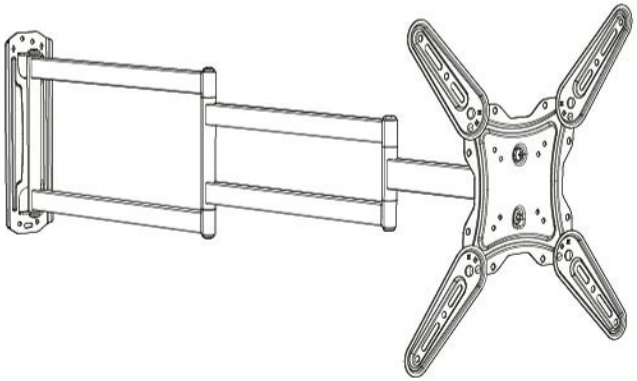

ОСТОРОЖНО: НЕ ПРЕВЫШАЙТЕ МАКСИМАЛЬНУЮ УКАЗАННУЮ ГРУЗОПОДЪЕМНОСТЬ. ВОЗМОЖНЫ СЕРЬЕЗНЫЕ ТРАВМЫ ИЛИ ПОВРЕЖДЕНИЕ ИМУЩЕСТВА.

Список деталей



ШАГ-1

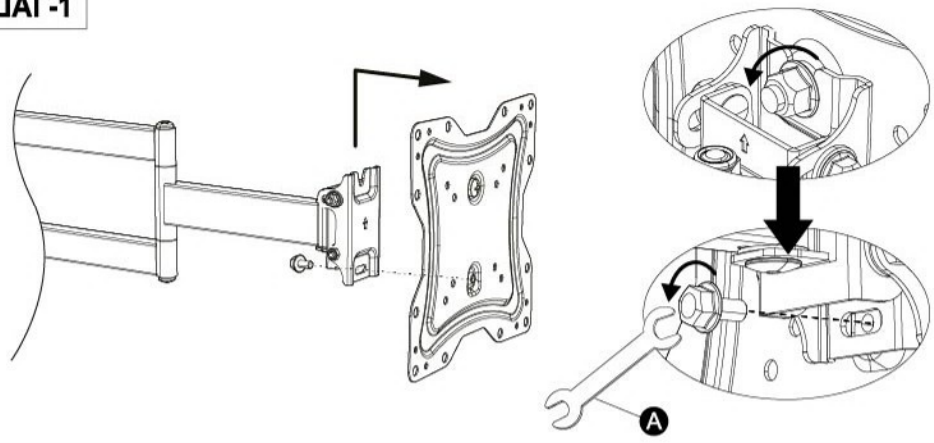

ШАГ-2-A

Монтаж в сплошной кирпич и бетон

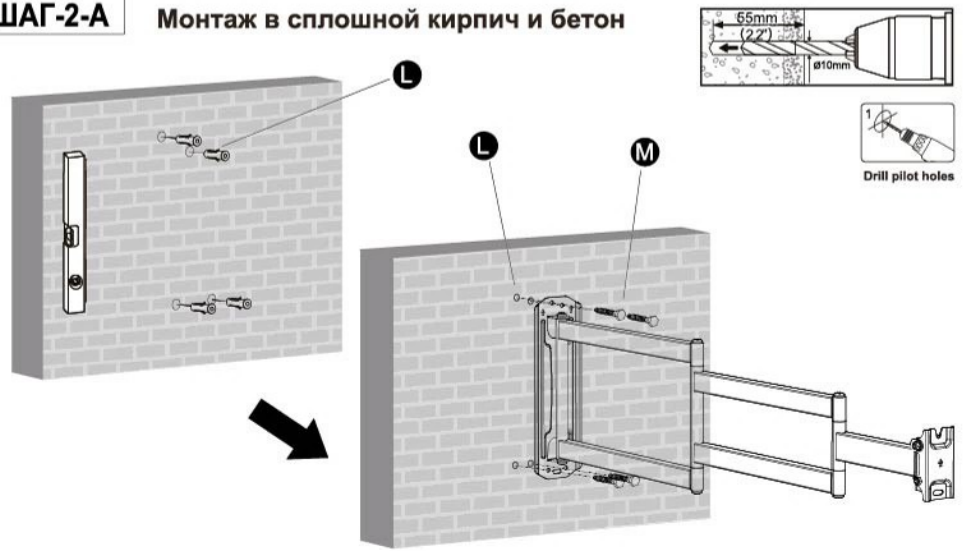

ШАГ-2-B

Монтаж на деревянные рейки

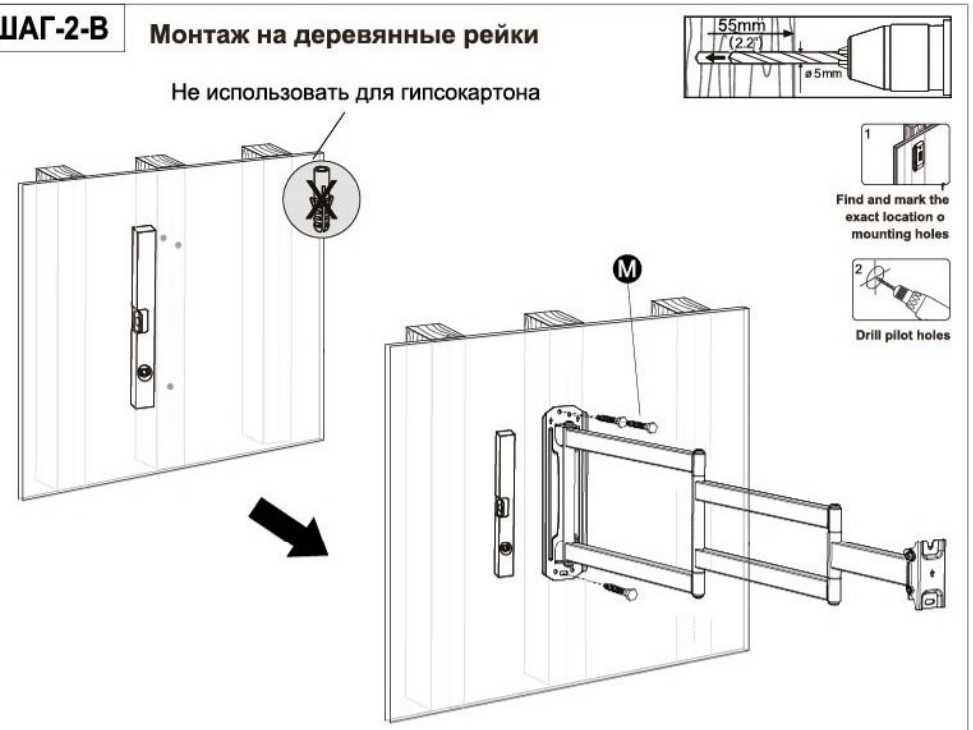

УСЛОВИЯ ГАРАНТИИ

1. Гарантия действительна только при наличии правильно и четко заполненного гарантийного талона. Серийный номер и модель изделия должны соответствовать указанным в гарантийном талоне.
2. Комплектность и внешний вид изделия проверяются Покупателем при получении товара в присутствии сотрудников компании. Послепродажные претензии по комплектации и внешнему виду не принимаются.
3. Гарантийное обслуживание включает бесплатное устранение неисправностей (ремонт). Если ремонт невозможен, сервисный центр обязан заменить изделие на новое (аналогичное).

ГАРАНТИЙНЫЙ РЕМОНТ НЕ ПРОИЗВОДИТСЯ В СЛУЧАЯХ:

1. Нарушения правил эксплуатации и хранения.
2. Механических повреждений (падений, ударов, нарушения целостности крепежных элементов корпуса, следов вскрытия на поверхности товара).
3. Попадания внутрь изделия посторонних предметов, веществ, жидкостей, насекомых.
4. Ремонта, выполненного неуполномоченными лицами.
5. Неправильного заполнения гарантийного талона.
6. Повреждения изделия в результате стихийных бедствий.

ГАРАНТИЙНЫЙ ТАЛОН

Наименование изделия:	
Модель:	
Серийный номер:	
Дата продажи:	« » ____ _____ 20 ____ года ____
Гарантийный срок 2 года со дня продажи*	
Продавец:	

* Срок гарантии продлевается на срок гарантийного ремонта.

Подпись покупателя: _____

С условиями гарантии ознакомлен и согласен.
К комплектации и внешнему виду товара претензий нет.

Подпись продавца: _____ М.П.

Импортер в РФ и организация, уполномоченная на принятие претензий:

ООО "ЭПИКС", 125476, г. Москва, вн. тер. г. муниципальный округ Южное Тушино, ул. Василия Петушкова, д. 31, стр. 2, помещ. 1, ком. 2.

Срок службы: 3 года
Гарантийный срок: 24 месяца
Не требует особых условий хранения и транспортировки
Не подлежит обязательной сертификации
Сделано в Китае

По вопросам гарантийного обслуживания обращаться по адресам:

1. 125130, г. Москва, ул. Выборгская, 22 стр.3, info@filum.ru (подробности на www.filum.ru)
2. 195027, г. Санкт-Петербург, ул. Магнитогорская, д.30, лит. А, info@filum.ru (подробности на www.filum.ru)

Filum

Кронштейн для телевизора настенный

FL-TVB-P3122X

ИНСТРУКЦИЯ ПО ЭКСПЛУАТАЦИИ