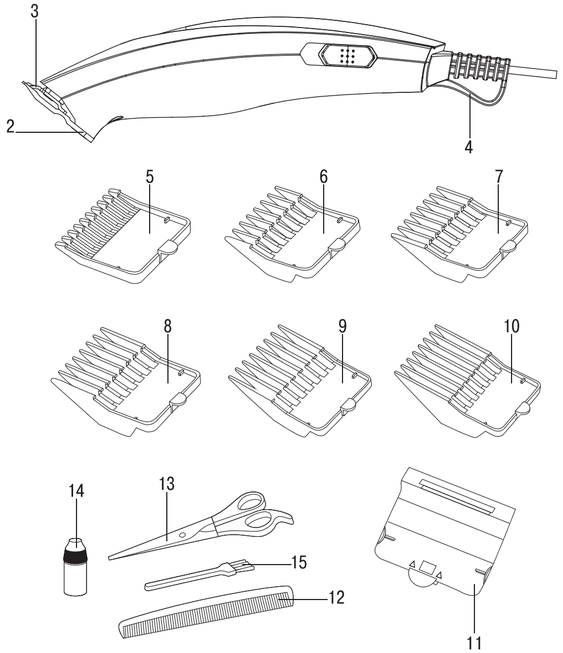

ENGLISH

HAIR CLIPPER VT-2518 BK

DESCRIPTION

1. Power switch «I/O»
2. Lower blade
3. Upper blade
4. Hanging loop
5. 3 mm attachment comb
6. 6 mm attachment comb
7. 9 mm attachment comb
8. 13 mm attachment comb
9. 18 mm attachment comb
10. 21 mm attachment comb
11. Protective blade cover
12. Comb
13. Scissors
14. Lubricating oil
15. Cleaning brush

SAFETY MEASURES

Before using the unit, read this instruction manual carefully. Keep this manual for future reference.
Use the unit for intended purposes only, as specified in this manual. Mishandling the unit can lead to its breakage and cause harm to the user or damage to his/her property.

- Before using the unit for the first time, make sure that the voltage in your mains corresponds to unit operating voltage.
- Do not use the unit outdoors.
- To avoid fire, do not use adapters for connecting the unit to the mains.
- When using the unit, we recommend to unwind the power cord to its full length.
- The power cord should not:
  - touch hot objects,
  - twist, run over sharp edges;
  - be used for carrying the unit.
- Check the power cord and power plug insulation integrity periodically.
- When unplugging the unit, pull the power plug but not the power cord.
- Never insert any foreign objects into the unit body openings.
- Use only the attachment combs supplied.
- Never use the unit if the attachment combs are broken or damaged or if the blades are damaged.
- Keep the blades clean and lubricated.
- After each usage clean the blades using the brush supplied with the unit.
- Do not leave the operating unit unattended.
- Always switch the hair clipper off during intervals in operation or when you are not using it or before cleaning it.
  Do not place the operating unit on any surface.
- Do not use the unit in places with high temperature and humidity and while taking a bath or a shower.
  Do not keep the unit near a bath or a sink filled with water. Do not immerse the unit into the power cord or the plug into water or other liquids; do not wash it under running water.
- If the unit is dropped into water, unplug it immediately and only then take it out of the water.
- For children safety reasons do not leave polyethylene bags, used as a packaging, unattended.
- Do not allow children under 8 years of age to touch the unit body, the power cord or the power plug during operation of the unit.
- **Do not leave children unattended to prevent using the unit as a toy.**
- Close supervision is necessary when children under 8 years of age or disabled persons are nearby operating unit.
- This unit is not intended for usage by children under 8 years of age.
- Children aged 8 and over as well as disabled persons can use this unit only under supervision of a person who is responsible for their safety if they are given all the necessary and understatable instructions concerning the safe usage of the unit and information about danger that can be caused by its improper usage.
- **Attention! *Do not allow children to play with polyethylene bags or packaging film.* Danger of suffocation!**
- Do not use the hair clipper if the power cord or the plug is damaged or if the unit works improperly.
- Do not repair the unit by yourself. Do not disassemble the unit by yourself, if any malfunction is detected or after it was dropped, unplug the unit and apply to any authorized service center from the contact address list given in the warranty book and on the website www.vitek.ru.

THE UNIT IS INTENDED FOR HOUSEHOLD USAGE ONLY

USING THE HAIR CLIPPER

- After unit transportation or storage at low temperature keep it for at least three hours at room temperature before switching on.
- Remove all stickers and packaging elements that can prevent unit operation.

Blades

- If the blades have been removed for cleaning or replacement, install them back to their places and tighten the fastening screws. The unit's design makes it unnecessary to level the blades after installing them.

Lubricating oil

- To maintain the unit in a good condition, you should lubricate the blades after every hairdo. Do not use vegetable oil or oil that includes solvents. Solvents are subjected to evaporation, and the remaining thick oil can slow down the upper blade (3) moving speed.
- For lubricating the blades use only the oil (14), supplied with the unit.

Instructions on hair cutting

- Hair should be clean and dry while cutting.
- Insert the power plug into the mains socket.
- Before cutting hair, switch the hair clipper on by setting the switch (1) to the «I» position and make sure that hair clipper operates normally and the blades move smoothly. If there is excess oil on the blades, remove it with a dry cloth.
- Constantly check the power cord, prevent it from multiple twisting, regularly switch the unit off and straighten the power cord.
- Seat the person so that his/her head is approximately at your eye level, cover the person's shoulders with a towel and set hair with the comb (12).

рис. 1 рис. 5
рис. 2 рис. 6
рис. 3 рис. 7
рис. 4 рис. 8
рис. 9

Reminder
- *Always cut off a little amount of hair at a time – if necessary you can always return to the trimmed area for additional cutting.*
- *The best haircutting results are reached on dry hair, not wet.*
- *Set the hair with the comb (12) to reveal uneven locks.*
- *It is better to leave longer hair after cutting for the first time.*
- *After learning your clipper better, you will be able to arrange your hair in any style you need.*

Attachment combs

The length of hair depends on the attachment comb:
Attachment comb (5): hair length 3 mm
Attachment comb (6): hair length 6 mm
Attachment comb (7): hair length 9 mm
Attachment comb (8): hair length 13 mm
Attachment comb (9): hair length 18 mm
Attachment comb (10): hair length 21 mm.
Install the required attachment comb on the blades teeth upwards and press on the ledge on the bottom part of the attachment till clamping (see the pic. 9). Before cutting hair make sure that the attachment is locked in its socket. To remove the attachment comb press the clamp and remove the attachment.

Step one
Set the 3 mm attachment comb (5) or 6 mm attachment comb (6). Switch the hair clipper on with the switch (1) by setting it to position «I». Hold the unit with the blades pointed upwards. Start haircutting from the beginning of the hair growth. Slowly move the clipper upwards. This way cut the head back area at neck bottom and near the ears (pic. 1, 2, 3).

Step two
Switch the hair clipper off with the switch (1) by setting it to the «O» position and unplug it, then set the 9 mm attachment comb (7) for longer hair or 13 mm attachment comb (8) and continue cutting hair near top of the head (pic. 4).

Step three – cutting temples
Switch the hair clipper off and unplug it, then set the 3 mm attachment comb (5) or 6 mm attachment comb (6) and cut hair in the area of the temples. Then set the 9 mm attachment comb (7) or 13 mm attachment comb (8) and continue cutting towards the top of the head.

Step four – cutting the top of the head
Using the 9 mm attachment comb (7) or the 13 mm attachment comb (8), cut the hair on the top of the head towards the crown against the hair growth direction.
- You can cut hair against and along the direction of hair growth, but keep in mind that the hair cut against the growth will be shorter than the hair cut along the growth.
- Use the 3 mm attachment comb (5) and 6 mm attachment comb (6) for very short haircut. To leave longer hair, use the 9 mm (7) or 13 mm (8) attachment comb.
- To leave much longer hair, use the 18 mm (9) or 21 mm (10) attachment comb or grip hair locks between fingers and cut them with the hair clipper (pic. 5).
- You can use the comb (12): lift the hair locks and cut them down the comb (pic. 6).
- Always start cutting from the back of the head.
- Set the hair with the comb (12) to reveal uneven locks.
- Use the scissors (13) to make haircut even

Step five – the final part
- In the final stage of hair cutting, remove the attachment comb from the hair clipper, turn the blades of the clipper towards the hair and trim hair on the temples and the back of the neck. Do not press clipper strongly, there is danger of injuries or cuts when open blades come in contact with the skin (pic. 7).
- Having finished cutting hair, put the protective cover (11) on the blades (2, 3).

Cone-shaped haircut
Set the necessary attachment comb and start cutting from the head back towards the crown. Cut hair against hair growth from the head front to the crown and on the head sides (pic. 8). To get a flat top haircut, use the comb (12): lift the locks and cut them along the comb. Set the hair with the comb (12) to reveal uneven locks.
Note: *Between operations, you can hang the clipper on the hanging loop (4) having preliminarily switched it off using the power switch (1).*

CLEANING AND CARE

Lubricating the blades
Regularly lubricate the blades using the oil (14) supplied with the unit.
- Switch the unit off using the power switch (1) and unplug it.
- Apply one– two drops of oil (14) on the teeth of the blades (2, 3) and the back side of the upper blade (3), switch the unit on and make sure that the blades are moving smoothly.
- Switch the unit off; clean the excess oil with a dry cloth.

Attention! Use only the oil supplied with the unit.
DO NOT USE vegetable oil, fat, oil mixed with any solvents for lubricating. Solvents will evaporate, leaving thick grease that may slow down the blades motion.

Cleaning the hair clipper
- Switch off and unplug the unit.
- Clean the blades from hair, using the cleaning brush (15).
- Wipe the accessories and the unit body with a slightly wet cloth, and then dry them with a soft cloth.
- Put the protective cover (11) on the blades (2, 3).
- Do not immerse the unit into water or any other liquid.
- Do not use solvents or abrasives for cleaning the unit.

STORAGE

- Before taking the unit away for storage, clean and lubricate the blades (2, 3) with lubricating oil (14) and put the protective cover (11) on.
- Keep the unit in a dry cool place, out of reach of children.

DELIVERY SET

1. Hair clipper (with blades) – 1 pc.
2. Attachment comb – 6 pc.
3. Protection lid –1 pc.
4. Comb – 1 pc.
5. Scissors – 1 pc.
6. Lubricating oil – 1pc.
7. Cleaning brush – 1 pc.

TECHNICAL SPECIFICATIONS

Power supply: 230 V ~ 50 Hz
Maximal power consumption: 7 W

The manufacturer preserves the right to change the specifications of the unit without a preliminary notification

Unit operating life is 3 years

Guarantee

Details regarding guarantee conditions can be obtained from the dealer from whom the appliance was purchased. The bill of sale or receipt must be produced when making any claim under the terms of this guarantee.

CE *This product conforms to the EMC-Requirements as laid down by the Council Directive 2004/108/EC and to the Low Voltage Regulation (2006/95/EC)*

DEUTSCH

HAARSCHNEIDEMASCHINE VT-2518 BK

BESCHREIBUNG

1. Netzschalter «I/O»
2. Untere Klinge
3. Obere Klinge
4. Aufhängeöse
5. Kammaufsatz 3 mm
6. Kammaufsatz 6 mm
7. Kammaufsatz 9 mm
8. Kammaufsatz 13 mm
9. Kammaufsatz 18 mm
10. Kammaufsatz 21 mm
11. Schutzdeckel für Schneidklingen
12. Frisierkamm
13. Schere
14. Schmeröl
15. Reinigungsbürste

SICHERHEITSMAßNAHMEN

Vor der ersten Nutzung des Geräts lesen Sie diese Bedienungsanleitung aufmerksam durch und bewahren Sie diese für weitere Referenz auf.
Benutzen Sie das Gerät nur bestimmungsmäßig und laut dieser Bedienungsanleitung. Nicht ordnungsgemäße Nutzung des Geräts kann zu seiner Störung führen, einen gesundheitlichen oder materiellen Schaden beim Nutzer hervorrufen.

- Vor dem ersten Einschalten des Geräts vergewissern Sie sich, dass die Netzspannung und die Spannung des Geräts übereinstimmen.
- Es ist nicht gestattet, das Gerät draußen zu benutzen.
- Verwenden Sie keine Adapterstecker beim Anschließen des Geräts an die elektrische Steckdose, um Brandrisiko zu vermeiden.
- Es ist empfohlen, das Netzkabel während der Gerätenutzung auf die gesamte Länge abzuwickeln.
- Das Netzkabel soll nicht:
  - mit heißen Gegenständen in Berührung kommen,
  - über scharfe Kanten verdrehen, gezogen werden,
  - beim Tragen des Geräts benutzt werden.
- Prüfen Sie die Ganzheit des Netzkabels und des Netzsteckers periodisch.
- Wenn Sie den Netzstecker aus der Steckdose herausnehmen, ziehen Sie das Netzkabel nicht, sondern halten Sie den Netzstecker.
- Stecken Sie keine fremden Gegenstände in jegliche Öffnungen des Gehäuses.
- Benutzen Sie nur die mitgelieferten Kammaufsätze.
- Benutzen Sie nie die Haarschneidemaschine mit beschädigten Aufsätzen oder Klingen.
- Achten Sie darauf, dass die Klingen des Geräts immer sauber und mit Öl geschmiert sind.
  Die Klingen sollen jedes Mal nach der Nutzung der Haarschneidemaschine mittels einer mitgelieferten Bürste gereinigt werden.
- Lassen Sie das eingeschaltete Gerät nie unbeaufsichtigt.
- Schalten Sie die Maschine während der Betriebspausen und wenn Sie sie nicht benutzen, sowie vor der Reinigung, aus.
- Legen Sie das eingeschaltete Gerät auf keine Oberfläche.
- Es ist nicht gestattet, die Haarschneidemaschine in den Räumen mit erhöhter Luftfeuchtigkeit und Temperatur, sowie während des Bades oder der Dusche zu benutzen.
- Es ist nicht gestattet, das Gerät neben der mit Wasser aufgefüllten Wanne oder Waschbecken aufzubewahren. Tauchen Sie nie die Maschine, den Netzstecker und das Netzkabel ins Wasser oder andere Flüssigkeiten, und spülen Sie diese unter Wasserstrom nicht ab.
  Falls das Gerät ins Wasser gefallen ist, nehmen Sie unverzüglich den Stecker aus der Steckdose heraus, erst danach holen Sie das Gerät aus dem Wasser heraus.
- Aus Kindersicherheitsgründen lassen Sie Plastiktüten, die als Verpackung verwendet werden, nie ohne Aufsicht.
- Lassen Sie Kinder unter 8 Jahren das Gerätegehäuse, das Netzkabel und den Netzstecker während des Gerätebetriebs nicht berühren.
- **Beaufsichtigen Sie Kinder, damit sie das Gerät als Spielzeug nicht benutzen.**
- Besondere Vorsichtsmaßnahmen sind in den Fällen angesagt, wenn sich Kinder unter 8 Jahren oder behinderte Personen in der Nähe vom eingeschalteten Gerät aufhalten.
- Dieses Gerät ist nicht für den Gebrauch von Kindern unter 8 Jahren geeignet.
  Dieses Gerät darf von Kindern ab 8 Jahren und behinderten Personen nur dann genutzt werden, wenn sie sich unter Aufsicht der für ihre Sicherheit verantwortlichen Person befinden, und wenn ihnen entsprechende und verständliche Anweisungen über sichere Nutzung des Geräts und die Gefahren bei seiner falschen Nutzung gegeben wurden.
- ***Achtung! Lassen Sie Kinder mit Plastiktüten oder Verpackungsfolien nicht spielen.*** **Erstickungsgefahr!**
- Benutzen Sie die Maschine nicht, wenn der Netzstecker oder das Netzkabel beschädigt sowie bei einem nicht ordnungsgemäßen Betrieb des Geräts.
  Es ist nicht gestattet, das Gerät selbständig zu reparieren. Es ist nicht gestattet, das Gerät selbständig auseinanderzunehmen, bei der Feststellung von irgendwelchen Beschädigungen oder im Sturzfall trennen Sie das Gerät von der Steckdose ab und wenden Sie sich an beliebigen autorisierten (bevollmächtigten) Kundendienst unter Kontaktadressen, die im Garantieschein und auf der Webseite www.vitek.ru angegeben sind.

DAS GERÄT IST NUR FÜR DEN GEBRAUCH IM HAUSHALT GEEIGNET

NUTZUNG DER HAARSCHNEIDEMASCHINE

- Falls das Gerät unter niedrigen Temperaturen transportiert oder aufbewahrt wurde, lassen Sie es vor der Nutzung bei der Raumlufttemperatur für nicht weniger als drei Stunden bleiben.
- Entfernen Sie die Verpackung und alle Aufkleber, die die Nutzung des Geräts stören.

Klingen
- Falls die Klingen zur Reinigung oder zum Wechsel abgenommen worden waren, stellen Sie sie in die Passungen zurück ein und drehen Sie die Befestigungsschrauben zu. Das Gerät ist so konstruiert, dass nach der Aufstellung der Klingen keine Einstellung erforderlich ist.

Schmeröl
- Um die Maschine im betriebsbereiten Zustand zu erhalten, soll man Klingen periodisch einschmieren. Es ist nicht gestattet, Pflanzenöl oder Öl, das Lösungsmittel beinhaltet, zu benutzen. Lösungsmittel sind dem Ausdünsten ausgesetzt, wonach das gebildete zähflüssige Öl die Rasiergeschwindigkeit der oberen Klinge (3) verlangsamen kann.
- Benutzen Sie fürs Einschmieren der Klingen nur das Schmeröl (14), das zum Lieferumfang gehört.

Anweisungen zum Modellieren der Frisur
- Während des Haarschneidens soll das Haar sauber und trocken sein.
- Stecken Sie den Netzstecker in die Steckdose ein.
- Schalten Sie die Maschine vor dem Haarschneiden ein, indem Sie den Schalter (1) in die Position «I» stellen, und vergewissern Sie sich, dass die Maschine störungsfrei funktioniert und dass sich die Klingen gleichmäßig bewegen. Falls das Öl an den Klingen übrig bleibt, entfernen Sie es mit einem trockenen Tuch.
- Passen Sie während des Betriebs des Geräts auf den Zustand des Netzkabels auf, lassen Sie es mehrmalig nicht abdrehen, schalten Sie die Haarschneidemaschine von Zeit zu Zeit ab und richten Sie das Kabel aus. Setzen Sie den Menschen so hin, dass sich sein Kopf etwa auf Ihrer Augenhöhe befindet, bedecken Sie die Schultern des Menschen mit einem Tuch, kämmen Sie die Haare mit dem Frisierkamm (12).

Mahnung
- *Schneiden Sie kleine Haarmengen in einem Zug, bei der Notwendigkeit kehren Sie zum bearbeiteten Bereich zurück, um das Haarschneiden fortzusetzen.*
- *Die besten Ergebnisse werden eher beim trockenen, als beim feuchten Haarschneiden erzielt.*
- *Kämmen Sie das Haar mit dem Frisierkamm (12), um ungerade Haarsträhnen festzustellen.*
- *Schneiden Sie beim ersten Gerätebetrieb weniger Haar ab.*
- *Nach der Beherrschung der Haarschneidemaschine können Sie gewünschte Frisuren modellieren.*

Kammaufsätze
Die Haarlänge hängt von dem genutzten Aufsatz ab:
- Kammaufsatz (5): Haarlänge 3 mm
- Kammaufsatz (6): Haarlänge 6 mm
- Kammaufsatz (7): Haarlänge 9 mm
- Kammaufsatz (8): Haarlänge 13 mm
- Kammaufsatz (9): Haarlänge 18 mm
- Kammaufsatz (10): Haarlänge 21 mm.

Setzen Sie den gewählten Kammaufsatz auf die Klingen mit den Zinken nach oben auf und drücken Sie den Unterteil des Aufsatzes bis zu seinem Einrasten (siehe die Abb. 9). Vergewissern Sie sich, dass der Aufsatz auf seiner Passungsstelle vor dem Haarschneiden zuklinkt wurde. Um den Kammaufsatz abzunehmen, drücken Sie die Halterung und nehmen Sie den Aufsatz ab.

Erster Schritt
Setzen Sie den Kammaufsatz (5) 3 mm oder (6) 6 mm auf. Schalten Sie das Gerät ein, indem Sie den Schalter (1) in die Position «I» stellen. Halten Sie die Maschine so, dass die Klingen nach oben gerichtet sind. Beginnen Sie mit dem Haarschneiden vom Beginn des Haarwuchses. Bewegen Sie langsam die Haarschneidemaschine von unten nach oben. Schneiden Sie das ganze Haar am unteren Hinterkopf und um die Ohren (Abb. 1, 2, 3).

Zweiter Schritt
Schalten Sie das Gerät mit dem Schalter (1) aus, indem Sie ihn in die Position «O» stellen, und ziehen Sie den Netzstecker aus der Steckdose heraus, setzen Sie den Kammaufsatz für einen längeren Schnitt (7) 9 mm oder (8) 13 mm auf, schalten Sie das Gerät ein und setzen Sie das Haarschneiden näher zum Scheitel fort (Abb. 4).

Dritter Schritt – Schneiden der Koteletten
Schalten Sie die Haarschneidemaschine aus und ziehen Sie den Netzstecker aus der Steckdose, setzen Sie den Kammaufsatz (5) 3 mm oder den (6) 6 mm auf und schneiden Sie die Koteletten. Setzen Sie danach den Kammaufsatz (7) 9 mm oder (8) 13 mm auf und setzen Sie das Haarschneiden in die Richtung des Scheitels fort.

Vierter Schritt – Schneiden im Scheitelbereich
Benutzen Sie den Kammaufsatz (7) 9 mm oder (8) 13 mm, schneiden Sie das Haar in die Richtung vom Scheitel zum Haarwirbel gegen den Haarwuchs.
- Das Haar kann man sowohl gegen den Haarwuchs, als auch in Richtung des Haarwuchses schneiden, beachten Sie dabei, dass das Haar, das gegen den Haarwuchs geschnitten wird, kürzer als das in Richtung des Haarwuchses geschnittene Haar ist.
- Nutzen Sie die Aufsätze (5) 3 mm und (6) 6 mm für den kürzesten Schnitt. Für den ein wenig längeren Schnitt nutzen Sie die Aufsätze (7) 9 mm oder (8) 13 mm.
- Für den längeren Schnitt nutzen Sie die Aufsätze (9) 18 mm, (10) 21 mm oder drücken Sie die Haarsträhnen zwischen den Fingern zusammen und schneiden Sie diese mit der Haarschneidemaschine ab (Abb. 5).
- Sie können den Frisierkamm (12) benutzen: heben Sie die Haarsträhnen und schneiden Sie diese mit der Haarschneidemaschine über dem Kamm (Abb. 6).
- Beginnen Sie das Haarschneiden immer vom Hinterkopf.
- Kämmen Sie das Haar mit dem Frisierkamm (12), um ungerade Haarsträhnen festzustellen.
- Benutzen Sie die Schere (13) fürs Nachschneiden.

Fünfter Schritt – Schlussteil
– In der letzten Phase des Haarschneidens nehmen Sie den Kammaufsatz von der Haarschneidemaschine ab, wenden Sie die Klingen dem Haar zu und stutzen Sie vorsichtig die Koteletten und den Nacken. Um Hautverletzungen oder anderen Traumen durch die offenen Klingen zu vermeiden, drücken Sie auf die Haarschneidemaschine nicht (Abb. 7).
– Nach dem Haarschneiden setzen Sie den Schutzdeckel (11) auf die Schneidklingen (2, 3).

Konusförmiger Schnitt

Setzen Sie den notwendigen Kammaufsatz auf und beginnen Sie das Haarschneiden vom Hinterkopf in die Richtung des Haarwirbels. Schneiden Sie das Haar gegen den Haarwuchs vom vorderen Teil des Kopfes in die Richtung des Haarwirbels und an den Kopfseiten (Abb. 8). Um den Scheitel flach zu schneiden, benutzen Sie den Frisierkamm (12): heben Sie die Haarsträhnen und schneiden Sie sie über dem Kamm. Kämmen Sie das Haar mit dem Frisierkamm (12), um ungerade Haarsträhnen festzustellen.
Anmerkung: *Während der Betriebspausen können Sie die Maschine auf die Aufhängeöse (4) hängen, schalten Sie vorher das Gerät mit dem Netzschalter (1) vom Strommetz ab.*

REINIGUNG UND PFLEGE

Schmieren der Klingen
Fürs Einschmieren der Klingen nutzen Sie nur Schmeröl (14), das zum Lieferumfang gehört.
– Schalten Sie die Maschine mit dem Schalter (1) aus und ziehen Sie den Netzstecker aus der Steckdose heraus.
– Tragen Sie einen oder mehrere Tropfen Öl (14) auf die Zahnung der Klingen (2, 3) und den Hinterteil der oberen Klinge (3), schalten Sie die Maschine ein und vergewissern Sie sich, dass sich die Klingen gleichmäßig bewegen.
– Schalten Sie das Gerät aus, entfernen Sie das Restöl mit einem trockenen Tuch.
Achtung! Benutzen Sie nur das Öl, das zum Lieferumfang gehört.
BENUTZEN Sie zum Schmieren KEIN Pflanzenöl, Fett, Mischungen aus Öl und Lösungsmitteln.
Die Lösungsmittel sind dem Ausdünsten ausgesetzt, wonach das restliche zähflüssige Öl die Klingengeschwindigkeit verlangsamen kann.

Reinigung der Haarschneidemaschine
– Schalten Sie die Maschine aus und trennen Sie sie vom Strommetz ab.
– Entfernen Sie die Haarreste von den Klingen, benutzen Sie dafür die Bürste (15).
– Wischen Sie das Gehäuse des Geräts und das Zubehör mit einem leicht angefeuchteten Tuch und trocknen Sie diese danach mit einem weichen Tuch ab.
– Setzen Sie den Schutzdeckel (11) auf die Klingen (2, 3) auf.
– Es ist nicht gestattet, das Gerät ins Wasser oder andere Flüssigkeiten zu tauchen.
– Es ist nicht gestattet, Abrasiv- und Lösungsmittel für die Reinigung des Gerätegehäuses zu benutzen.

AUFBEWAHRUNG

– Bevor Sie die Maschine zur längeren Aufbewahrung wegpacken, lassen Sie sie reinigen, schmieren Sie Klingen (2, 3) mit Öl (14) ein und setzen Sie den Schutzdeckel (11) auf.
– Bewahren Sie die Maschine in einem trockenen, kühlen und für Kinder unzugänglichen Ort auf.

LIEFERUMFANG

1. Haarschneidemaschine (mit Schneidklingen) – 1 St.
2. Kammaufsatz – 6 St.
3. Schutzdeckel – 1 St.
4. Frisierkamm – 1 St.
5. Schere – 1 St.
6. Schmeröl – 1 St.
7. Reinigungsbürste – 1 St.

TECHNISCHE EIGENSCHAFTEN

Stromversorgung: 230 V ~ 50 Hz
Maximale Aufnahmeleistung: 7 W

Der Hersteller behält sich das Recht vor, Design und technische Eigenschaften der Geräte ohne Vorbenachrichtigung zu verändern

Nutzungsdauer des Geräts beträgt 3 Jahre

Gewährleistung

Ausführliche Bedingungen der Gewährleistung kann man beim Dealer, der diese Geräte verkauft hat, bekommen. Bei beliebiger Anspruchserhebung soll man während der Laufzeit der vorliegenden Gewährleistung den Check oder die Quittung über den Ankauf vorzulegen.

CE *Das vorliegende Produkt entspricht den Forderungen der elektromagnetischen Verträglichkeit, die in 2004/108/EC - Richtlinie des Rates und den Vorschriften 2006/95/EC über die Niederspannungsgeräte vorgesehen sind.*

РУССКИЙ

МАШИНКА ДЛЯ СТРИЖКИ ВОЛОС VT-2518 BK

ОПИСАНИЕ

1. Выключатель питания «I/O»
2. Нижнее лезвие
3. Верхнее лезвие
4. Петелька для подвешивания
5. Насадка-расчёска 3 мм
6. Насадка-расчёска 6 мм
7. Насадка-расчёска 9 мм
8. Насадка-расчёска 13 мм
9. Насадка-расчёска 18 мм
10. Насадка-расчёска 21 мм
11. Защитная крышка для лезвий
12. Расчёска
13. Ножницы
14. Смазочное масло
15. Щёточка для чистки

МЕРЫ БЕЗОПАСНОСТИ

Перед началом эксплуатации электроприбора внимательно прочитайте настоящее руководство по эксплуатации, и сохраните его для использования в качестве справочного материала.
Используйте устройство только по его прямому назначению, как изложено в данном руководстве. Неправильное обращение с прибором может привести к его поломке, причинению вреда пользователю или его имуществу.

- Перед первым включением убедитесь, что напряжение электрической сети соответствует рабочему напряжению устройства.
- Не используйте устройство вне помещений.
- Во избежание пожара не используйте переходники при подключении устройства к электрической розетке.
- При эксплуатации прибора рекомендуется размотать сетевой шнур на всю длину.
- Сетевой шнур не должен:
  - соприкасаться с горячими предметами,
  - перекручиваться, протягиваться через острые кромки,
  - использоваться для переноски прибора.
- Периодически проверяйте состояние изоляции сетевого шнура и сетевой вилки.
  Вынимая вилку сетевого шнура из электрической розетки, не тяните за сетевой шнур, а держитесь за вилку сетевого шнура.
- Не вставляйте посторонние предметы в любые отверстия корпуса.
- Используйте только насадки-расчёски, входящие в комплект поставки.
- Запрещается использовать машинку с повреждёнными насадками или лезвиями.
  Следите за чистотой лезвий и наличием на них смазочного масла.
  После каждого использования очищайте лезвия машинки при помощи входящей в набор щёточки.
- Не оставляйте работающий прибор без присмотра.
- Выключайте машинку в перерывах в работе или когда не пользуетесь ею, а также перед тем, как провести чистку.
  Не кладите работающее устройство на какую-либо поверхность.
- Не используйте машинку в помещениях с повышенной влажностью и температурой, а также во время принятия ванны или душа.
  Не храните прибор рядом с наполненной водой ванной или раковиной. Не погружайте машинку, сетевой шнур и вилку сетевого шнура в воду или в другую жидкость, не промывайте её под струёй воды.
- Если устройство упало в воду, немедленно извлеките сетевую вилку из электрической розетки, и только после этого можно достать прибор из воды.
- Из соображений безопасности детей не оставляйте полиэтиленовые пакеты, используемые в качестве упаковки, без надзора.
- Не разрешайте детям младше 8 лет прикасаться к корпусу устройства, к сетевому шнуру и к вилке сетевого шнура во время работы устройства.
- **Осуществляйте надзор за детьми, чтобы не допустить использования прибора в качестве игрушки.**
- Будьте особенно внимательны, если поблизости от работающего устройства находятся дети младше 8 лет или лица с ограниченными возможностями.
- Данное устройство не предназначено для использования детьми младше 8 лет.
- Дети старше 8 лет и люди с ограниченными возможностями могут пользоваться устройством лишь в том случае, если они находятся под присмотром лица, отвечающего за их безопасность, при условии, что им были даны понятные и понятные инструкции о безопасном пользовании устройством и тех опасностях, которые могут возникать при его неправильном использовании.
- **Внимание! *Не разрешайте детям играть с полиэтиленовыми пакетами или упаковочной плёнкой.* Опасность удушья!**
- Не используйте машинку при повреждении сетевого шнура или вилки сетевого шнура, а также в случае неправильной работы устройства.
- Запрещается самостоятельно ремонтировать прибор. Не разбирайте прибор самостоятельно, при возникновении любых неисправностей, а также после падения устройства выключите прибор из розетки и обратитесь в любой авторизованный (уполномоченный) сервисный центр по контактным адресам, указанным в гарантийном талоне и на сайте www.vitek.ru.

УСТРОЙСТВО ПРЕДНАЗНАЧЕНО ТОЛЬКО ДЛЯ ДОМАШНЕГО ИСПОЛЬЗОВАНИЯ

ИСПОЛЬЗОВАНИЕ МАШИНКИ ДЛЯ СТРИЖКИ

- В случае транспортировки или хранения устройства при пониженной температуре необходимо выдержать его при комнатной температуре не менее трех часов.
- Удалите любые элементы упаковки и наклейки, мешающие работе устройства.

Лезвия

- Если лезвия снимались для чистки или замены, установите их обратно на посадочные места и затяните крепёжные винты. Устройство сконструировано таким образом, что после установки лезвий регулировка не требуется.

Смазочное масло

- Для поддержания машинки для стрижки в хорошем состоянии необходимо периодически смазывать лезвия. Не используйте растительное масло или масло, в состав которого входят растворители. Растворители подвержены испарению, а оставшееся густое масло может замедлить скорость перемещения верхнего лезвия (3).
- Для смазки лезвий используйте только масло (14), которое входит в комплект поставки.

Инструкция по моделированию причёски

- Во время стрижки волосы должны быть чистыми и сухими.
- Вставьте вилку сетевого шнура в электрическую розетку.
  Перед началом стрижки включите машинку, переведя выключатель (1) в положение «I», и убедитесь, что машинка работает без сбоев, а ход лезвий плавный. При избытке на лезвиях смазочного масла удалите лишнее масло при помощи сухой ткани.
- Следите за состоянием сетевого шнура, не допускайте его многократного перекручивания, периодически отключайте машинку и расправляйте сетевой шнур.
- Посадите человека таким образом, чтобы его голова была примерно на уровне ваших глаз, плечи человека прикройте полотенцем, расчешите волосы при помощи расчёски (12).

Напоминание
- *Срезайте небольшое количество волос за один проход – в случае необходимости всегда можно вернуться к уже обработанному участку для дополнительной стрижки.*
- *Наилучшие результаты стрижки достигаются при работе с сухими, а не влажными волосами.*
- *Расчёсывайте волосы расчёской (12) для выявления неровных прядей.*
- *Для первого раза после стрижки лучше оставить более длинные волосы.*
- *По мере освоения машинки, вы сможете самостоятельно моделировать необходимые причёски.*

Насадки-расчёски

Длина волос зависит от используемой насадки:
- насадка-расчёска (5): длина волос 3 мм
- насадка-расчёска (6): длина волос 6 мм
- насадка-расчёска (7): длина волос 9 мм
- насадка-расчёска (8): длина волос 13 мм
- насадка-расчёска (9): длина волос 18 мм
- насадка-расчёска (10): длина волос 21 мм.

Установите выбранную насадку-расчёску на лезвия зубьями вверх и нажмите на выступ в нижней части насадки до её фиксации (см. рис. 9). Убедитесь, что насадка защёлкнулась на своём посадочном месте перед началом стрижки. Для снятия насадки-расчёски нажмите на фиксатор и снимите насадку.

Шаг первый
Установите насадку-расчёску (5) 3 мм или (6) 6 мм. Включите машинку выключателем (1), установив его в положение «I». Держите машинку таким образом, чтобы лезвия были направлены вверх. Начинайте стрижку с начала роста волос. Медленно перемещайте машинку по направлению вверх. Подстригите все волосы снизу задней части головы и около ушей (рис. 1, 2, 3).

Шаг второй
Отключите машинку выключателем (1), переведя его в положение «O», и извлеките вилку сетевого шнура из электрической розетки, установите насадку-расчёску для более длинных волос (7) 9 мм или (8) 13 мм, включите машинку и продолжайте стричь волосы ближе к макушке головы (рис. 4).

Шаг третий — стрижка в области висков
Отключите машинку и извлеките вилку сетевого шнура из электрической розетки, установите насадку-расчёску (5) 3 мм или (6) 6 мм и подстригите волосы на висках. Затем установите насадку-расчёску (7) 9 мм или (8) 13 мм и продолжайте стрижку по направлению к макушке.

Шаг четвертый — стрижка в области темени
Используя насадку-расчёску (7) 9 мм или (8) 13 мм, стригите волосы по направлению от макушки к темени, против направления роста волос.
- Волосы можно стричь против направления роста и по направлению роста, но имейте в виду, что волосы, подстриженные против направления их роста, будут короче волос, подстриженных по направлению роста.
- Используйте насадки (5) 3 мм и (6) 6 мм для очень короткой стрижки. Чтобы оставить волосы немного длиннее, используйте насадки (7) 9 мм или (8) 13 мм.
- Чтобы оставить более длинные волосы, используйте насадки (9) 18 мм, (10) 21мм или зажимайте пряди волос между пальцами и состригайте их машинкой (рис. 5).
- Можно использовать расчёску (12): приподнимайте пряди волос и состригайте их машинкой поверх расчёски (рис. 6).
- Всегда начинайте стрижку с задней части головы.
- Расчёсывайте волосы расчёской (12) для выявления неровных прядей.
- Используйте ножницы (13) для подравнивания волос.

Шаг 5 — заключительная часть
– В заключительной стадии моделирования причёски снимите с машинки насадку-расчёску, развернуть лезвиями в сторону волос и аккуратно подровняйте волосы на висках и на шее. Не давите на машинку с силой, при контакте открытых лезвий с кожей можно получить порезы или травмы (рис. 7).
– Завершив стрижку волос, наденьте защитную крышку (11) на лезвия (2, 3).

Конусообразная стрижка
Установите необходимую насадку-расчёску и начните стрижку с задней части головы по направлению к макушке. Подстригите волосы против направления их роста с передней части головы по направлению к макушке и с боков (рис. 8). Для получения стрижки с плоской макушкой используйте расчёску (12): приподнимайте и состригайте пряди волос по расчёске. Расчёсывайте волосы расчёской (12) для выявления неровных прядей.
Примечание: *В перерывах в работе можно подвешивать машинку за петельку (4), предварительно выключив её выключателем питания (1).*

ЧИСТКА И УХОД

Смазка лезвий
Лезвия необходимо регулярно смазывать маслом (14), входящим в комплект поставки.
– Выключите машинку выключателем (1) и извлеките вилку сетевого шнура из электрической розетки.
– Нанесите одну-две капли масла (14) на зубья лезвий (2, 3) и на заднюю часть верхнего лезвия (3), включите машинку и убедитесь в плавности хода лезвий.
– Выключите прибор, вытрите лишнее масло сухой тканью.
Внимание! Используйте только то масло, которое входит в комплект поставки прибора.
НЕ ИСПОЛЬЗУЙТЕ для смазки растительное масло, жир, смесь масла с растворителями.
Растворители подвержены испарению, после чего оставшееся густое масло может замедлить скорость перемещения лезвий.

Чистка машинки для стрижки
– Выключите машинку и отключите её от электросети.
– Удалите остатки состриженных волос с лезвий, используя для этого щёточку (15).
– Протрите корпус прибора и аксессуары слегка влажной тканью, после этого вытрите их насухо мягкой тканью.
– Наденьте защитную крышку (11) на лезвия (2, 3).
– Запрещается погружать прибор в воду или в любую другую жидкость.
– Запрещается для чистки машинки использовать растворители или абразивные чистящие средства.

ХРАНЕНИЕ

– Прежде чем убрать машинку на хранение, произведите чистку и смажьте лезвия (2, 3) маслом (14), наденьте защитную крышку (11).
– Храните машинку для стрижки в сухом прохладном месте, недоступном для детей.

КОМПЛЕКТ ПОСТАВКИ

ҚАЗАҚША

ШАШ ҚЫРҚАТЫН МАШИНА VT-2518 BK

СИПАТТАМАСЫ

1. «Ю» қоректендіру сөндіргіші
2. Астыңғы жүз
3. Үстіңгі жүз
4. Іпуте арналған ілмек
5. Қондырма-тарақ – 3 мм
6. Қондырма-тарақ – 6 мм
7. Қондырма-тарақ – 9 мм
8. Қондырма-тарақ – 13 мм
9. Қондырма-тарақ – 18 мм
10. Қондырма-тарақ – 21 мм
11. Ұстараларға арналған қорғаныс қақпақ
12. Тарақ
13. Қайшы
14. Жақпа майы
15. Тазалауға арналған қылшақ

ҚАУІПСІЗДІК ШАРАЛАРЫ

Электр аспабын пайдалану алдында берілген нұсқаулықты зейін қойып оқып шығыңыз, және оны келешекте анықтамалық мәлімет ретінде пайдалану үшін сақтап қойыңыз.

Құрылғыны осы нұсқаулықта баяндалғандай тікелей мақсаты бойынша ғана пайдаланыңыз. Приборды дұрыс қолданбау оның бұзылуына және пайдаланушыға немесе оның мүлкіне зиян келтіруге әкел соғуы мүмкін.

- Іске қосу алдында, электр желісінің кернеуі құрылғының жұмыс кернеуіне сәйкес келетінін көз жеткізіңіз.
- Қондырғыны гимараттан тыс қолданбаңыз.
- Бұл тұлғаның болдырмау үшін құрылғыны электрлік розеткаға жалғау үшін жалғастырғыш тетіктер пайдаланбаңыз.
- Желілік шнур: — ыстық заттармен жанаспауы, — бұралмауы, үшқір шеттер арқылы тартылмауы; — аспапты тасымалдауға үшін пайдаланылмауы керек.
- Желілік баудың жанекжелілік айырлетіктіңтұтастығын уақытында тексеріп тұрыңыз.
- Желілік шнур ашасын электр розеткасынан сығыған кезде, желілік шнурдан тартпаңыз, желілік шнурдың ашасынан ұстаңыз.
- Қорғасты көз келіпен сақылауға бетен заттарды салмаңыз.
- Жеткізілім жинағына кіретін қондырма-тарақтарды ғана пайдаланыңыз.
- Қондырмалары мен ұстаралары бүлінген машинаны пайдалануға тыйым салынады.
- Машинка ұстаралары таза және арқашан майланған болуын қадағалаңыз.
- Әр пайдаланғанан кейін машинка ұстараларын жинақта енетін қылшақ көмегімен тазаланыз.
- Жұмыс істен тұрған құрылғыны қараусыз қалдырмаңыз.
- Жұмыс уақытындағы үзілістерде немесе машинаны пайдаланбаған кезде, сонымен қатар тазалауды жүргізу алдында оны сөндіріңіз.
- Жұмыс істен тұрған құрылғыны қандай да бір бетке қоймаңыз.
- Машинаны жоғарытұтқан ылғалдылығы және температурасы бар бөлмеде, сонымен қатар ванна немесе душ қабылдап тұрған уақытта пайдаланбаңыз.
- Суға толы ваннаның немесе қолжуғыштың қасында құрылғыны сақтамаңыз. Құрылғыны суға немесе басқа сұйықтыққа салмаңыз, құрылғыны су алғышқан жумаңыз.
- Құрылғы суға құлап кеткен жағдайда, дереу желілік ашаны электр розеткасынан сурыңыз, осыдан кейін ғана приборды судан алып шығуға болады.
- Балалар қауіпсіздігі тұрғысынан қаптама ретінде пайдаланылатын полиэтилен пакеттерді қараусыз қалдырмаңыз.
- Я жасқа дейінгі балаларға құрылғы жұмыс істеп тұрған кезде құрылғының корпусына, желі сымын немесе желі сымының айырын ұстауға рұқсат етпеңіз.
- **Балалар приборды ойыншық ретінде пайдаланбас үшін оларды қадағалап отырыңыз.**
- Жұмыс жасап тұрған құрылғыға жақын жерде жасы 8-ге толмаған балалар немесе мүмкіндігі шектеулі жандар жүрсе, ерекше мұқият болыңыздар.
- Бұл құрылғы 8 жастан төменгі балаларды пайдалануына арналмаған.
- 8 жастан үлкен балалар және мүмкіндігілігі шектеулі жандар өздерінің қауіпсіздіктеріне жауапты адамдардың қадағалауымен ғана және оларға құрылғыны қауіпсіз пайдалану туралы және оны дұрыс пайдаланбаған жағдайда орын алуы мүмкін қауіпті жағдайлар туралы тиісті және түсінікті нұсқаулар берілген жағдайда құрылғыны пайдалана алады.
- **Назар аударыңыз! *Балаларға полиэтилен пакеттермен немесе қаптама үлдірмен ойнауға рұқсат бермеңіз.* Тұншығу қаупі!**
- Желілік бау немесе желілік бау зақымдалған кезде, сонымен қатар машинка дұрыс істемеген жағдайда оны пайдаланбаңыз.
- Құрылғыны өздігінен жөндеуге тыйым салынады. Кез келген ақау шыққан жағдайда, өздігіңізбен құрылғыны бөлшектемеңіз, сондай-ақ құрылғы құлаған жағдайда құрылғыны розеткадан алып тастаңыз да, байланысу мекенжайлары бойынша кепілдеме талонында көрсетілген кез келген авторланған (уәкілетті) сервистік орталықта, және www.vitek.ru сайтына жүгініңіз.

ҚҰРЫЛҒЫ ТЕК ҮЙДЕ ҒАНА ҚОЛДАНУҒА АРНАЛҒАН

ШАШ АЛУҒА АРНАЛҒАН МАШИНКАНЫ ПАЙДАЛАНУ

- Құрылғыны темен температурада тасымалдау немесе сақтау жағдайында оны бөлме температурасында кем дегенде үш сағат ұстай тұру қажет.
- Құрылғы жұмысына бөгет жасайтын кез келген қаптама элементтері мен жапсырмаларды алып тастаңыз.

Жүздер

- Жүздер тазалау немесе ауыстыру үшін шешілген болса, оларды қондырғылатын орнына қайта салып, бекітпіш бұрамаларды қатайтыңыз. Құрылғының құрылымы жүздер орнатылған соң реттеуді қажет етпейтіндей жасалған.

Жақпа майы

- Машинканы жақсы күйде ұстау үшін, ұстаралды пайдаланғанан кейін майлау керек. Өсімдік майын немесе құрамында ерітіндері бар майды пайдаланбаңыз. Ерітіндітер буланұға ұшырайды, ал одан қалған қою май ұстай жүздің (3) жұлқу жылдамдығын бақылауы мүмкін.
- Жүздерді майлау үшін жеткізу жинағына кіретін майды (14) ғана пайдаланыңыз.

Шаш үлгісін модельдеу жеңілдеуі нұсқаулық

- Шаш алу кезінде шаш таза және құрғақ болуға тиіс.
- Желілік шнурдың ашасын электр розеткасына сұғыңыз.
- Шашты қию алдында, айырғышты (1) «I» күйіне белгілеп, машинаны іске қосыңыз және оп іркілісіз жұмыс істейтінін, ұстаралардың жүрісі жұмсақ екенін көз жеткізіңіз. Жүздерде жақпа май артып кеткенде, артық майды құрғақ матанын кемегімен алып тастаңыз.
- Желілік баудың күйін қадағалаңыз, оның кез рет бұралуына жол бермеңіз, мезгілімен машинканы сөндіріңіз және қосатын бауды тұзетіңіз.
- Адамды оның басы шамамен сіздің көзіңіздің деңгейіне келетіндей етіп отырғызыңыз, иықтарын сүлгімен бүркеңіз, шашты тарақтын (12) кемегімен тараңыз.

Еске салу

- *Бір өтіп шатын біршама көлемін құлынды – қажет болған жағдайда өңделіп болған бөлікті қосымша қою үшін қайтып баруға арқашан мүмкін болады.*
- *Бұлғап емес, құрғақ шашпен жұмыс кезінде шаш алудың ең жақсы нәтижелеріне жетуге болады.*
- *Біркелкі емес тарамдарды табу үшін шашты тараклен (12) тараңыз.*
- *Алғашқы рет үшін шаш алып болғаннан кейін ең тиімдісі ұзынырақ шаштарды қалдыру болып табылады.*
- *Машинканы шеграем сайын, сіз өз белгіңізбен қажетті шаш үлгілерін моделдей аласыз.*

Қондырма-тарақтар

Шаш ұзындығы пайдаланылатын саптамаға байланысты:

— Қондырма-тарақ (5): шаш ұзындығы 3 мм
— Қондырма-тарақ (6): шаш ұзындығы 6 мм
— Қондырма-тарақ (7): шаш ұзындығы 9 мм
— Қондырма-тарақ (8): шаш ұзындығы 13 мм
— Қондырма-тарақ (9): шаш ұзындығы 18 мм
— Қондырма-тарақ (10): шаш ұзындығы 21 мм.

Таңдалған қондырма-тарақты ұстарара тістерін жоғары қаратып орнатыңыз және қондырманың төменгі жағындағы шығынқырға оп бекітілгенге дейін басыңыз (төмендегі сур.9). Шашты қию алдында қондырманың өзінің отыратын орнына қыстырылғанына көз жеткізіңіз. Саптама-тарақты шешіп алу үшін бекітіштің басып, саптаманы шешіңіз.

Бірінші қадам

3 мм (5) немесе 6 мм (6) қондырма-тарақты орнатыңыз. Ажыратқышты (1) «I» күйіне қойып машинаны қосыңыз. Машинканы ұстара жоғары бағыттаталтындай етіп ұстаңыз. Қиюды шаштың есіп кепе жатқан басынан бастаңыз. Машинаны ажырандап жоғары қарай жылжытыңыз. Бастың артқы белігіндегі және құлақтың қасындағы барлық шаштарды қиыңыз (сур.1, 2, 3).

Екінші қадам

Ажыратқышты (1) «0» күйіне қойып машинаны өшіріңіз және желілік шнур ашасын электр розеткасынан сырыңыз, ұзындау шашқа арналған (7) 9 мм немесе (8) 13 мм қондырма-тарақты орнатыңыз, машинаны қосып бастың тебесіне жақын орналасқан шашты қырқыңы жалғастырыңыз (сур. 4)

Үшінші қадам – самай аумағында шаш алу

Машинаны өшіріңіз де, желілік шнур ашасын электр розеткасынан сырыңыз. (5) 3 мм немесе (6) 6 мм қондырма-тарақты орнатыңыз және самайдағы шаштарды қырыңыз. Одан кейін (7) 9 мм немесе (8) 13 мм қондырма-тарақты орнатып, қырқуды төбеге қарай жалғастырыңыз.

Төртінші қадам – еңбек аумағындағы шашты алу

(7) 9 мм немесе (8) 13 мм қондырма-тарақты пайдаланып, шашты тебеден еңбекке қарай, шаштың өсуіне қарсы бағытта қырыңыз.

- Шаштарды шаш өсуіне қарсы бағытта және шаш өсуі бағыты бойынша қиюға болады. Шаш өсуіне қарсы бағытта қиылған шаштар шаш өсуі бойынша бағытта қиылған шаштарға қарағанда қысқарақ болатындығын ескеріңіз.
- 3 мм (5) немесе 6 мм (6) қондырма-тарақты шашты өте қысқа қию үшін пайдаланыңыз. Шашты шмавты ұзындау қалдыру үшін 9 мм қондырманы (7) немесе 13 мм қондырманы (8) пайдаланыңыз.
- Анағұрлым ұзын шаштарды қалдыру үшін 18 мм қондырманы (9), 21 мм қондырманы (10) пайдаланыңыз немесе шаш тарамдарын саусақтардың арасына қысыңыз және оларды машинкамен қиыңыз (сур. 5).
- Тарақты (12) пайдалануға болады: шаш тарамдарын көтеріңіз және оларды машинкамен тарақтың үстінен қиыңыз (сур. 6).
- Шаш алуды үнемі бастың артқы жағынан алыңыз.
- Тегіс емес түтамдарды анықтау үшін шашты тараклен (12) тарап отырыңыз.
- Шашты тегістеу үшін қайшыны (13) пайдаланыңыз.

Қадам 5 – қорытынды бөлік

— Шаш үлгісін модельдеуді анықтайтын кезде машинадан саптама-тарақты шешіп алыңыз, машинаны жүздерін шашқа қаратып аударыңыз да. самай мен мойын тұстағы шашты абайлап тегістей шығыңыз. Машинкаға күштеп баспаңыз, ашық ұстаралардың термен жанасуы кезінде жарақаттарды немесе кесілуперді алуға болады (сур. 7).
— Шашты қиюды аяқтап, қорғаныс қақпақты (11) ұстараларға (2, 3) киіңіз.

Конус тәрізде шаш алу

Қажетті саптама-тарақты орнатыңыз және қырқуды бастың жетке тұсынан төбеге қарай бағытта бастаңыз. Бастың алдыңғы белігіндегі шашты төбеге қарай бағытта және самай шаштарды оларды есуіне қарсы бағытта қырқыңыз (сур. 8). Төбені жайқақ етіп кырқу үшін тарақты (12) пайдаланыңыз: шаш тұтамдарын көтеріп отырып тарақ бойымен қырқыңыз. Тегіс емес тұтамдарды анықтау үшін шашты тараклен (12) тарап отырыңыз.

Ескертпе: *Жұмыс уақытындағы үзілістерде сіз машинаны қоректендіру ажырғышымен (1) сөндіріп, оны ілгекке (4) іле аласыз.*

ТАЗАРТУ ЖӘНЕ КҮТІМІ

Ұстаралды майлау

Алмастарды жеткізу жинағына енетін (14) жағын майымен үнемі майлап отырыңыз.

— Ажыратқыштын (1) көмегімен машинаны өшіріңіз және электр розеткасынан желілік шнур ашасын сырыңыз.
— Майдың (14) бір-екі тамшысын жүздердің (2, 3) тістерине және үстіңгі жүздің (3) артқы жағына жағыңыз, машинаны қосып, жүздердің бір-бірлігі жүріп тұрғанын тексеріп алыңыз.
— Аспапты өшіріңіз, артық майды құрғақ матамен сүртіп тастаңыз.

Назар аударыңыз! Тек аспаптың жеткізілу жинағына кіретін майды ғана қолданыңыз.
Жағу үшін өсімдік майын, майды, ерітіндіттер қосылған майлар қопасын ҚОЛДАНБАҢЫЗ.
Ерітіндіттер буланұға ұшырайды, одан қалған қою май жүздердің жылжу жылдамдығын бақылауы мүмкін.

Шашты қиюға арналған машинканы тазалау

— Машинканы сөндіріңіз және оны жеңіден ажыратыңыз.
— Қырқылған шаш қалдықтарын жұмшақты (15) пайдаланып алып тастаңыз.
— Машинка корпусын және жабдықтарды дымқыл жұмсақ матамен сүртіңіз, содан кейін оны құрғатып сүртіңіз.
— Қорғаныс қақпақты (11) ұстараларға (2, 3) киіңіз.
— Машинканы суға немесе басқа сұйықтықтарға батыруға тыйым салынады.
— Машинканы тазалау үшін ерітіндіттерді және қажайтын тазалағышы заттарды пайдалануға тыйым салынады.

САҚТАЛУЫ

— Машинканы сақтау алдында тазалауды жүргізіңіз және ұстаралардың (2, 3) маймен (14) жағыңыз, қорғаныс қақпақты (11) киіңіз.
— Шаш қиюға арналған машинканы құрғақ салқын, балалардың қол жетпейтін жерде сақтау қажет.

ЖЕТКІЗУ ЖИЫНТЫҒЫ

1. Шашты қырқуға арналған машинка (ұстаралары бар) – 1 дн.
2. Қондырма-тарақ – 6 дн.
3. Қорғаушы қақпақ – 1 дн.
4. Тарақ – 1 дн.
5. Қайшы – 1 дн.
6. Майлауға арналған май – 1 дн.
7. Тазалауға арналған қылшақ – 1 дн.

ТЕХНИКАЛЫҚ СИПАТТАМАЛАР

Электркөрегі: 230 В ~ 50 Гц
Максималды қажет ететін қуаты: 7 Вт

Өндіруші приборлардың сипаттарын алдын ала ескертусіз өзгерту құқығына ие болып қалады

Құралдың қызмет мерзімі – 3 жыл

Гарантиялық міндеттілігі

Гарантиялық жағдайдағы қаралып жатқан бөлшектер дилерден тек сатып алынған адамға ғана беріледі. Осы гарантиялық міндеттілігіндегі шағымдағанан жағдайда телеген чек немесе квитанциясын көрсетуі қажет.

УКРАЇНСЬКА

МАШИНКА ДЛЯ СТРИЖЕННЯ ВОЛОССЯ VT-2518 BK

ОПИС

1. Вимикач живлення -I/O-
2. Нижнє лезо
3. Верхнє лезо
4. Петелька для підвішування
5. Насадка-гребінець 3 мм
6. Насадка-гребінець 6 мм
7. Насадка-гребінець 9 мм
8. Насадка-гребінець 13 мм
9. Насадка-гребінець 18 мм
10. Насадка-гребінець 21 мм
11. Захисна кришка для лез
12. Гребінець
13. Ножиці
14. Мастильна олива
15. Щіточка для чищення

ЗАХОДИ БЕЗПЕКИ

Перед початком експлуатації електроприладу уважно прочитайте цей посібник з експлуатації, та збережіть його для використання в якості довідкового матеріалу.

Використовуйте пристрій лише по його прямому призначенню, як викладено в цьому керівництві. Неправильне поводження з приладом може привести до його поломки, спричинення шкоди користувачеві або його майну.

- Перед першим включенням переконайтеся, що напруга в електричній мережі відповідає робочій напрузі пристрою.
- Не використовуйте пристрій поза приміщенням.
- Щоб уникнути пожеж, не використовуйте перехідники при підключенні пристрою до електричної розетки.
- При експлуатації приладу рекомендується розмотати мережевий шнур на всю довжину.
- Мережевий шнур не повинен: — стикатися з гарячими предметами, — перекручуватися, протягуватися через гострі кромки, — використовуватися для перенесення приладу .
- Періодично перевіряйте стан ізоляції мережевого шнура і мережевої вилки.
- Виймаючи вилку мережевого шнура з електричної розетки, не тягніть за шнур, а тримайтеся за вилку мережевого шнура.
- Не вставляйте сторонні предмети в будь-які отвори корпусу.
- Використовуйте лише ті насадки-гребінці, які входять в комплект постачання.
- Забороняється використовувати машинку з пошкодженими насадками або лезами.
- Стежте за чистотою лез і наявністю на них мастильної оливи.
- Після кожного використання очищайте лези машинки за допомогою входної в набір щіточки.
- Не залишайте працюючий прилад без нагляду.
- Вимикайте машинку в перервах у роботі або коли не користуєтеся нею, а також перед тим, як провести чищення.
- Не кладіть працюючий пристрій на яку-небудь поверхню.
- Не використовуйте машинку в приміщеннях з підвищеною вологістю, в умовах підвищеної температури, а також під час прийняття ванни або душу.
- Не зберігайте прилад поруч з наповненою водою ванною або раковиною. Не занурюйте машинку, мережевий шнур і вилку у воду або в іншу рідину, не промивайте її під струменем води.
- Якщо прилад упав у воду, негайно вийміть мережеву вилку з електричної розетки, тільки після цього можна дістати прилад із води.
- З міркувань безпеки дітей не залишайте поліетиленові пакети, використовувані в якості упаковки, без нагляду.
- Не дозволяйте дітям молодше 8 років торкатися корпусу пристрою, мережевого шнура або вилки мережевого шнура під час роботи пристрою.
- **Здійснюйте нагляд за дітьми, щоб не допустити використання приладу в якості іграшки.**
- Будьте особливо уважні, якщо поблизу від працюючого приладу знаходяться діти молодше 8 років або особи з обмеженими можливостями.
- Даний пристрій не призначений для використання дітьми молодше 8 років.
- Діти старше 8 років і люди з обмеженими можливостями можуть користуватися пристроєм лише в тому випадку, якщо вони знаходяться під наглядом особи, що відповідає за їх безпеку, за умови, що ним були дані відповідні і зрозумілі інструкції про безпечне користування пристроєм і тих небезпеках, які можуть виникати при його неправильному використанні.
- ***Увага! Не дозволяйте дітям грати з поліетиленовими пакетами або пакувальною плівкою. Загроза вдухи!***
- Не використовуйте машинку при пошкодженні мережевого шнура або вилки мережевого шнура, а також у разі неправильної роботи пристрою.
- Забороняється самостійно ремонтувати прилад. Не розбирайте прилад самостійно, при виникненні будь-яких несправностей, а також після падіння приладу вимкнути прилад з розетки та звернутися до офіційного (уповноваженого) сервісного центру за контактними адресами, вказаними у гарантійному талоні і на сайті www.vitek.ru.

ПРИСТРІЙ ПРИЗНАЧЕНИЙ ТІЛЬКИ ДЛЯ ДОМАШНЬОГО ВИКОРИСТАННЯ

ВИКОРИСТАННЯ МАШИНКИ ДЛЯ ПІДСТРИГАННЯ

— В разі транспортування або зберігання пристрою при зниженій температурі необхідно витримати його при кімнатній температурі не менше трьох годин.
— Видаліть будь-які елементи упаковки і наклейки, що заважають роботі пристрою.

Леза

— Якщо леза знімалися для чищення або заміни, встановіть їх назад на посадочні місця і затягніть кріпильні гвинти. Пристрій сконструйований таким чином, що після установки лез регулювання не потрібно.

Мастильна олива

— Для підтримки машинки для стрижки в хорошому стані, необхідно періодично змащувати леза. Не використовуйте рослинну олію або оливу, до складу якого входять розчинники. Розчинники сухільні до випару, а густа олива, що залишилася, може уповільнити швидкість переміщення верхнього лезо (3).
— Для змащення лез використовуйте лише оливу (14), яка входить до комплекту постачання.

Інструкція по моделюванню зачіски

- Під час стрижки волосся має бути чистим і сухим.
- Вставте вилку мережевого шнура в електричну розетку.
- Перед початком підстригання увімкніть машинку, перевівши вимикач (1) у положення «I», і переконайтеся, що машинка працює без збоїв, а хід лез – плавний. При надлишку на лезах мастильної оливи видаліть зайву оливу за допомогою сухої тканини.
- Стежте за станом мережевого шнура, не допускайте його багаторазового перекручення, періодично вимикайте машинку і розпрямляйте мережевий шнур.
- Посадіть людину таким чином, щоб її голова була приблизно на рівні ваших очей, плечі людини прикрийте рушником, розчешіть волосся за допомогою гребінця (12).

Нагадування

— *Зрізуйте невелику кількість волосся за один прохід – у разі потреби завжди можна повернутися до вже обробленої ділянки для додаткової стрижки.*
— *Найкращі результати стрижки досягаються при роботі з сухим, а не вологим волоссям.*
— *Розчісуйте волосся гребінцем (12) для виявлення нервових пасом.*
— *Для першого разу після стрижки краще залишити довше волосся.*
— *У міру освоєння машинки ви зможете самостійно моделювати необхідні зачіски.*

Насадки-гребінці

Довжина волосся залежить від використовуваної насадки:

— насадка-гребінець (5): довжина волосся 3 мм
— насадка-гребінець (6): довжина волосся 6 мм
— насадка-гребінець (7): довжина волосся 9 мм
— насадка-гребінець (8): довжина волосся 13 мм
— насадка-гребінець (9): довжина волосся 18 мм
— насадка-гребінець (10): довжина волосся 21 мм.

Встановіть обрану насадку-гребінець на леза зубами вгору і натисніть на виступ в нижній частині насадки до її фіксації (див. мал.9). Переконайтеся, що насадка защёлкнулась на своєму посадковому місці перед початком стрижки. Для знятття насадки-гребінця натисніть на фіксатор і зніміть насадку.

Крок перший

Встановіть насадку-гребінець (5) 3 мм або (6) 6 мм. Включіть машинку вимикачем (1), встановивши його в положення «I». Тримайте машинку так, щоб леза були направлені вгору. Починайте стрижку з початку зростання волосся. Повільно переміщайте машинку по напряму вгору. Підстрижіть все волосся знизу задньої частини голови і біля вух (мал. 1, 2, 3).

Крок другий

Вимкніть машинку вимикачем (1), перевівши його в положення «O» і витягніть вилку мережевого шнура з електричної розетки, установіть насадку-гребінець для довшого волосся (7) 9 мм або (8) 13 мм, увімкніть машинку і продовжуйте стригти волосся ближче до верхівки голови (мал. 4)

Крок третій — стрижка в області скронь

Відключіть машинку і витягніть вилку мережевого шнура з електричної розетки, встановіть насадку-гребінець (5) 3 мм або (6) 6 мм і підстрижіть волосся на скронях. Потім встановіть насадку-гребінець (7) 9 мм або (8) 13 мм і продовжуйте стрижку у напрямку до верхівки.

Крок четвертий – стрижка в області тімені

Використовуючи насадку-гребінець (7) 9 мм або (8) 13 мм, стрижіть волосся по напрямку від верхівки до темряви, проти напряму зростання волосся.

- Волосся можна стригти проти напряму зростання і по напряму зростання, але майте на увазі, що волосся, підстрижене проти напряму їх зростання, буде коротше за волосся, підстрижене по напряму зростання.
- Використовуйте насадки (5) 3 мм і (6) 6 мм для дуже короткої стрижки. Щоб залишити волосся трохи довше, використовуйте насадки (7) 9 мм або (8) 13 мм.
- Щоб залишити більш довге волосся, використовуйте насадки (9) 18 мм, (10) 21мм або затискайте пасма волосся між пальцями і зістригайте їх машинкою (мал. 5).
- Можна використовувати гребінець (12): піднімайте пасма волосся і зістригайте їх машинкою поверх гребінця (мал. 6).
- Завжди починайте підстригання із задньої частини голови.
- Розчісуйте волосся гребінцем (12) для виявлення нервових пасом.
- Використовуйте ножиці (13) для підрівнювання волосся.

Крок 5 — заключна частина

— В заключній стадії моделювання зачіски зніміть з машинки насадку-гребінець, розверніть машинку лезами у бік волосся і акуратно підрівняйте волосся на скронях і на шиї. Не тисніть на машинку з силою, при контакті відкритих лез зі шкірою можна отримати травму або порізи (мал. 7).
— Завершивши стрижку волосся, надіньте захисну кришку (11) на леза (2, 3).

Конусоподібна стрижка

Встановите необхідний насадку-гребінець і почніть стрижку із задньої частини голови у напрямку до верхівки. Підстрижіть волосся проти напряму їх зростання з передньої частини голови у напрямку до верхівки і з боків (мал. 8) Для здобуття стрижки з плоскою верхівкою використовуйте гребінець (12): піднімайте і зістригайте пасма волосся по гребінцю. Розчісуйте волосся гребінцем (12) для виявлення нервових пасом.

Примітка: *Під час перерв в роботі можна підвішувати машинку за петельку (4), попередньо вимкнувши її вимикачем живлення (1).*

ЧИЩЕННЯ ТА ДОГЛЯД

Змащування лез

Леза необхідно регулярно змащувати оливою (14), що входить в комплект постачання.

— Вимкніть машинку вимикачем (1) і витягніть вилку мережевого шнура з електричної розетки.
— Нанесіть одну-дві краплі оливи (14) на зуби лез (2, 3) і на задню частину верхнього леза (3), включіть машинку і переконайтеся в плавності ходу лез.
— Вимкніть прилад, витріть зайву оливу сухою тканиною.

Увага! Використовуйте лише ту оливу, яке входить до комплекту постачання приладу.
НЕ ВИКОРИСТОВУЙТЕ для змащення рослинну олію, жир, суміш оливи з розчинниками.
Розчинники схильні до випару, після чого густа олива, що залишилася, може уповільнити швидкість переміщення лез.

Чищення машинки для підстригання

— Вимкніть машинку і відключіть її від електромережі.
— Видаліть залишки волосся, що зістригалося, з лез, використовуючи для цього щіточку (15).
— Протріть корпус приладу і аксесуари злегка вологою тканиною, після цього витріть їх насухо м'якою тканиною.
— Надіньте захисну кришку (11) на леза (2, 3).
— Забороняється занурювати прилад у воду або будь-яку іншу рідину.
— Забороняється для чищення машинки використовувати розчинники або абразивні чистячи засоби.

ЗБЕРІГАННЯ

— Перш ніж прибрати машинку на зберігання, зробіть її чищення і змастіть леза (2, 3) оливою (14), надіньте захисну кришку (11).
— Зберігайте машинку для підстригання в сухому прохолодному місці, недоступному для дітей.

КОМПЛЕКТ ПОСТАЧАННЯ

1. Машинка для підстригання (з лезами) – 1 шт.
2. Насадка-гребінець – 6 шт.
3. Захисна кришка – 1 шт.
4. Гребінець – 1 шт.
5. Ножиці – 1 шт.
6. Олива для змащування – 1 шт.
7. Щіточка для чищення – 1 шт.

ТЕХНІЧНІ ХАРАКТЕРИСТИКИ

Електроживлення: 230 В ~50 Гц
Максимальна споживана потужність: 7 Вт

Виробник залишає за собою право змінювати характеристики приладів без попереднього повідомлення

Термін служби приладу – 3 роки

Гарантія

Докладні умови гарантії можна отримати в дилера, що продав дану апаратуру. При пред'явленні будь-якої претензії протягом терміну дії даної гарантії варто пред'явити чек або квитанцію про покупку.

Даний виріб відповідає вимогам до електромагнітної сумісності, що пред'являються директивою 2004/108/ЕС Ради Європи й розпорядженням 2006/95/ЕС по низьковольтних апаратурах.

VITEK

АУДИО-ВИДЕО И БЫТОВАЯ ТЕХНИКА

VT-2518 BK

Hair clipper

Машинка для стрижки волос

Инструкция по эксплуатации

GB Manual instruction 2
DE Die betriebsanweisung 3
RUS Инструкция по эксплуатации 4
KZ Пайдалану нұсқасы 5
UA Інструкція з експлуатації 6

www.vitek.ru

GB
A production date of the item is indicated in the serial number on the technical data plate. A serial number is an eleven-unit number, with the first four figures indicating the production date. For example, serial number 0606xxxxxxx means that the item was manufactured in June (the sixth month) 2006.

DE
Das Produktionsdatum ist in der Seriennummer auf dem Schild mit technischen Eigenschaften dargestellt. Die Seriennummer stellt eine elfstellige Zahl dar, die ersten vier Zahlen bedeuten dabei das Produktionsdatum. Zum Beispiel bedeutet die Seriennummer 0606xxxxxxx, dass die Ware im Juni (der sechste Monat) 2006 hergestellt wurde.

RUS
Дата производства изделия указана в серийном номере на табличке с техническими данными. Серийный номер представляет собой одиннадцатизначное число, первые четыре цифры которого обозначают дату производства. Например, серийный номер 0606xxxxxxx означает, что изделие было произведено в июне (шестой месяц) 2006 года.

KZ
Бұйымның шығарылған мерзімі техникалық деректері бар кестедегі сериялық нөмірде көрсетілген. Сериялық нөмір он бір саннан тұрады, оның бірінші төрт саны шығару мерзімін білдіреді. Мысалы, сериялық нөмір 0606xxxxxxx болса, бұл бұйым 2006 жылдың маусым айында (алтыншы ай) жасалғанын білдіреді.

UA
Дата виробництва виробу вказана в серійному номері на табличці з технічними даними. Серійний номер представляє собою одинадцятизначне число, перші чотири цифри якого означають дату виробництва. Наприклад, серійний номер 0606xxxxxxx означає, що виріб був виготовлений в червні (шостий місяць) 2006 року.

ЗАПРЕЩЕНО УТИЛИЗИРОВАТЬ С БЫТОВЫМ МУСОРОМ. ОБРАТИТЕСЬ НА СООТВЕТСТВУЮЩИЙ ПУНКТ ПЕРЕРАБОТКИ ЭЛЕКТРИЧЕСКОГО И ЭЛЕКТРОННОГО ОБОРУДОВАНИЯ.