Мобильная стойка PR-107

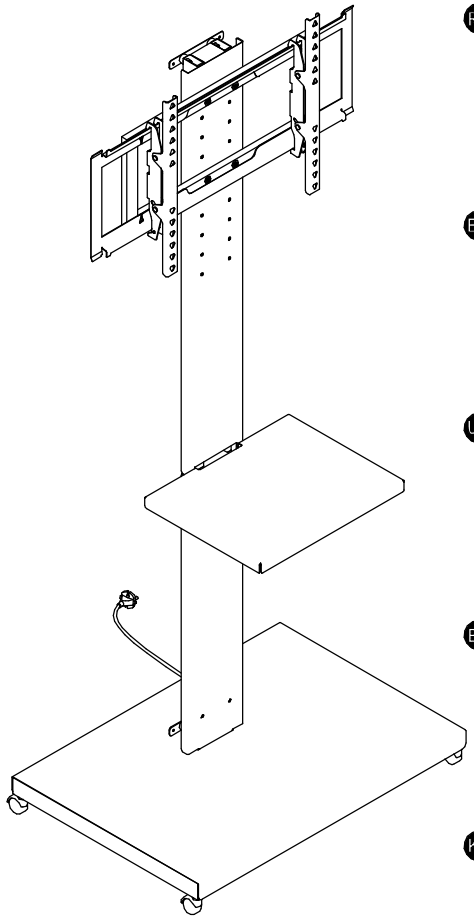

RU
Гарантия изготовителя 5 лет.
Производитель: ООО "Стартпром"
426039, УР, г.Ижевск, ул. Новосмирновская, 37.
Телю/факс: +7 (3412) 912-850 (многоканальный).
Горячая линия: 8 (800) 250-50-51
E-mail.: offce@pk-holder.ru.
Условия гарантии: www.holder.su.

EN
Warranty: 5 years.
The manufacturer: LLC "Startprom"
426039, Russia, Izhevsk, 37 Novosmirnovskaya Str., Bodies./a..
Phone/fax: +7 (3412) 912-850 (multichannel).
E-mail.: offce@pk-holder.ru.
Conditions of warranty: www.holder.su.

UA
Гарантія виготівника 5 років.
Виготівник: ТОВ "Стартпром"
426039 УР, м. Іжевськ, вул. Новосмирновская, д.37
Тел./факс: +7(3412) 912-850 (багатоканальний)
E-mail: office@pk-holder.su,
www. holder.su

BY
Гарантыя выготворцы 5 гадоў.
Вытворца: ТАА "Стартпром"
426039, УР, г. Іжэўск, вул. Новосмирновская, 37
Тэл./факс: +7 (3412) 912-850 (шматканальны)
E-mail: office@pk-holder.su,
www. holder.su

KZ
5 жылдар жасап шығарушиң кепілдігі.
Жсап шығарушы: "Стартпром" ЖШО.
426039 уралар, Ижевск қаласы,
Новосмирновская, д көше. 37
Теледидары/факстер: (3412) +7 912-850 (көп каналдысы)
E-mail: office@pk-holder.su,
www. holder.su

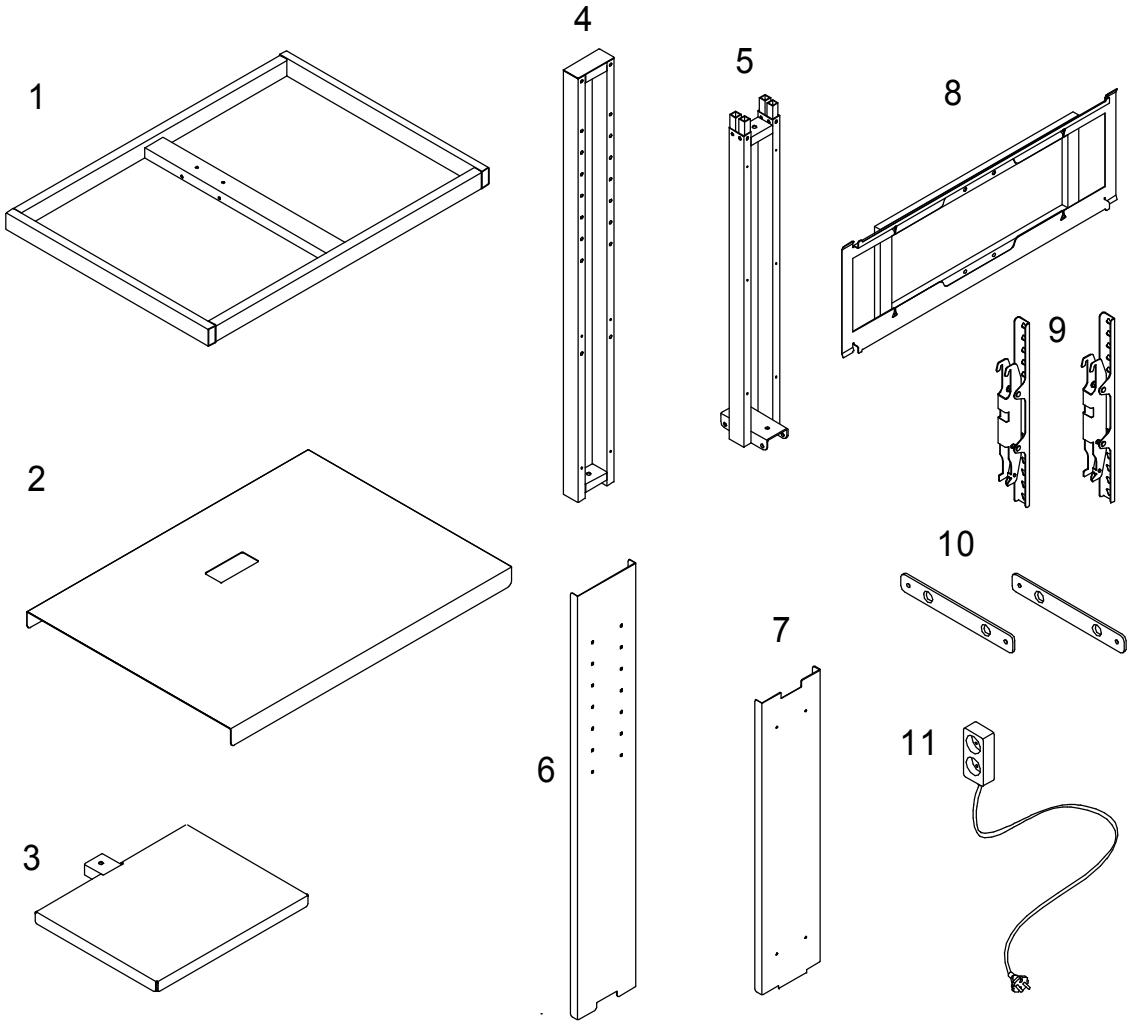

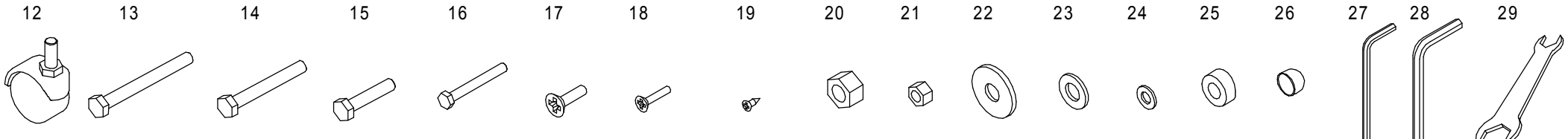

12	13	14	15	16	17	18	19	20	21	22	23	24	25	26	27	28	29
4 шт.	M8x80 1 шт.	M8x65 2 шт.	M8x40 2 шт.	M6x70 4 шт.	M8x16 4 шт.	M6x25 8 шт.	M3,5x16 4 шт.	M8 5 шт.	M6 4 шт.	D8 ув. 2шт.	D8 10 шт.	D6 4 шт.	6 шт.	4 шт.	1 шт.	1 шт.	1 шт.

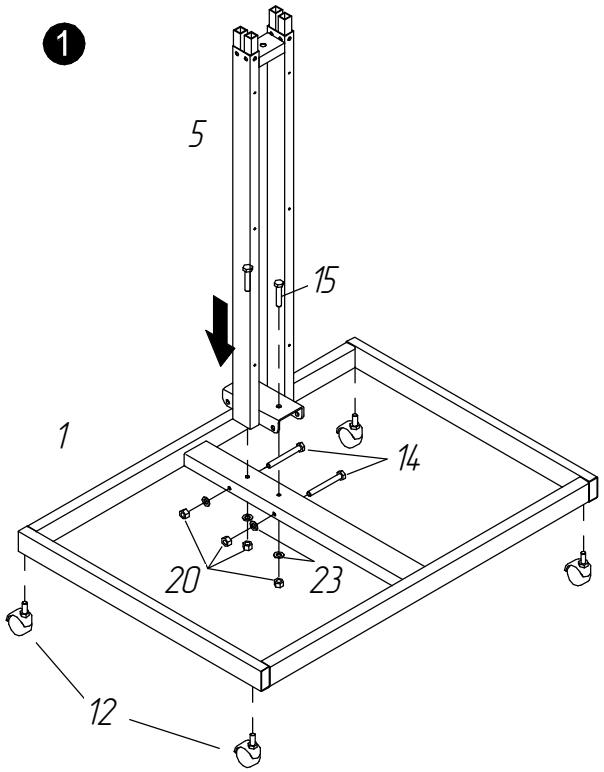
1
5
15
1
14
20
23
12

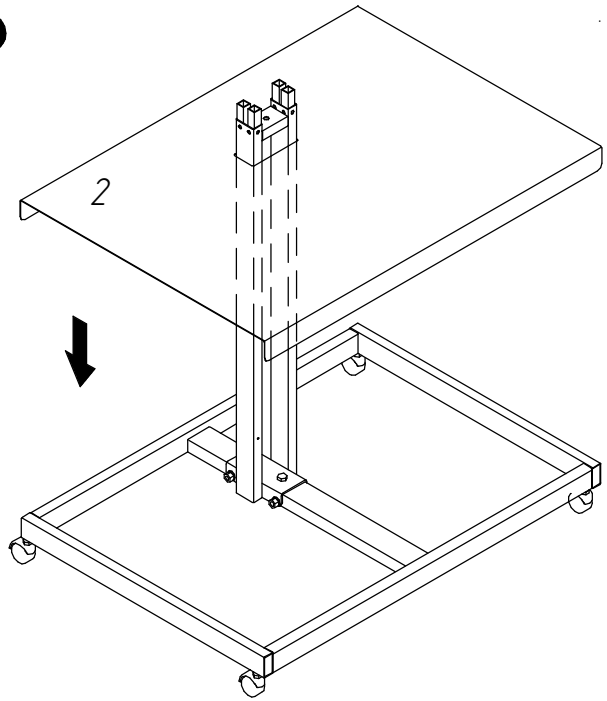
2
2

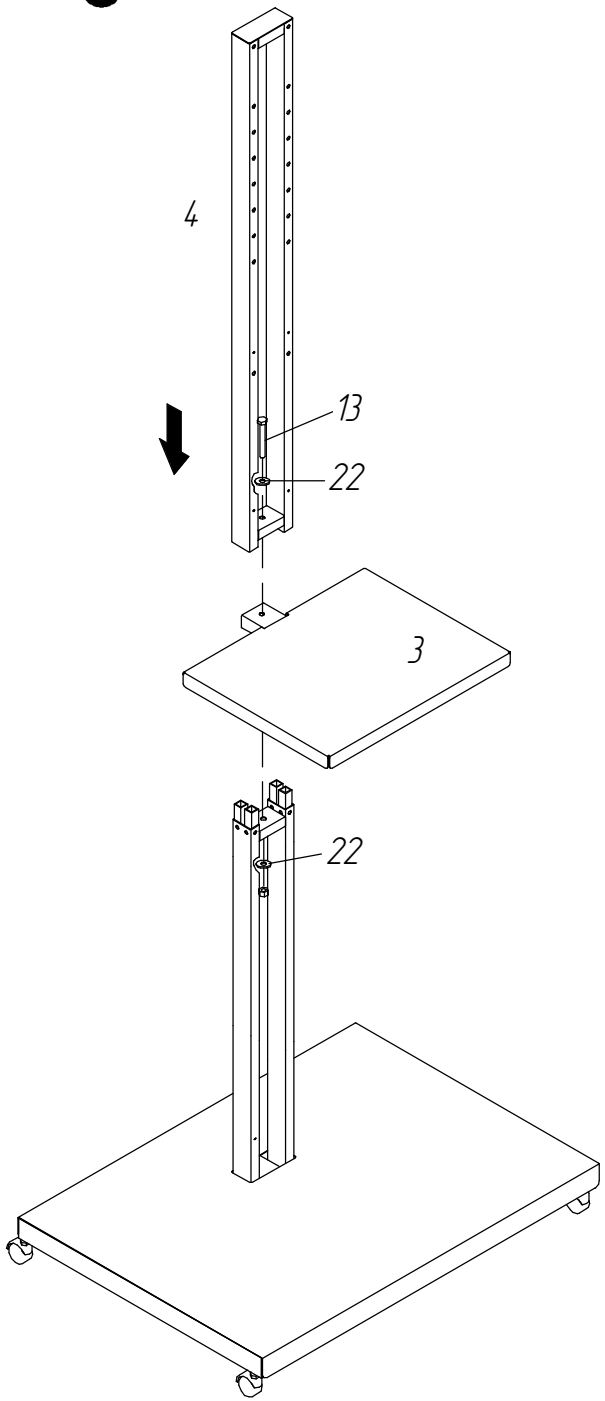
3
4
13
22
3
22

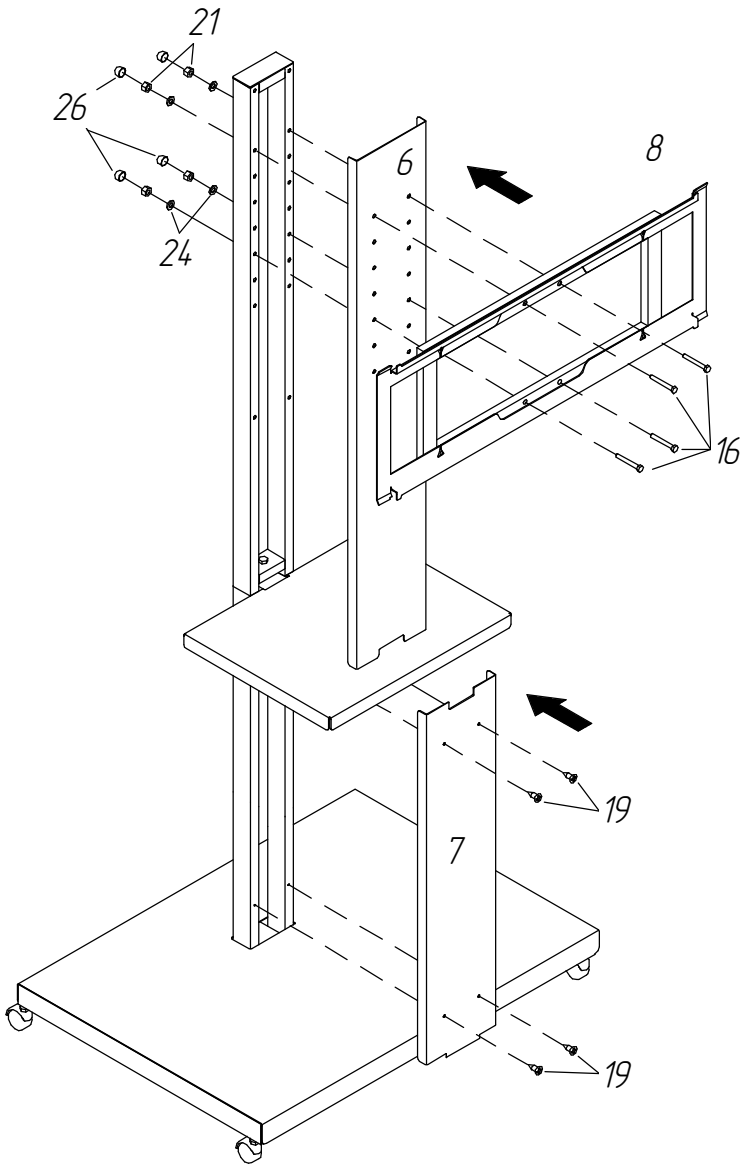
4
21
26
6
8
24
16
19
7
19

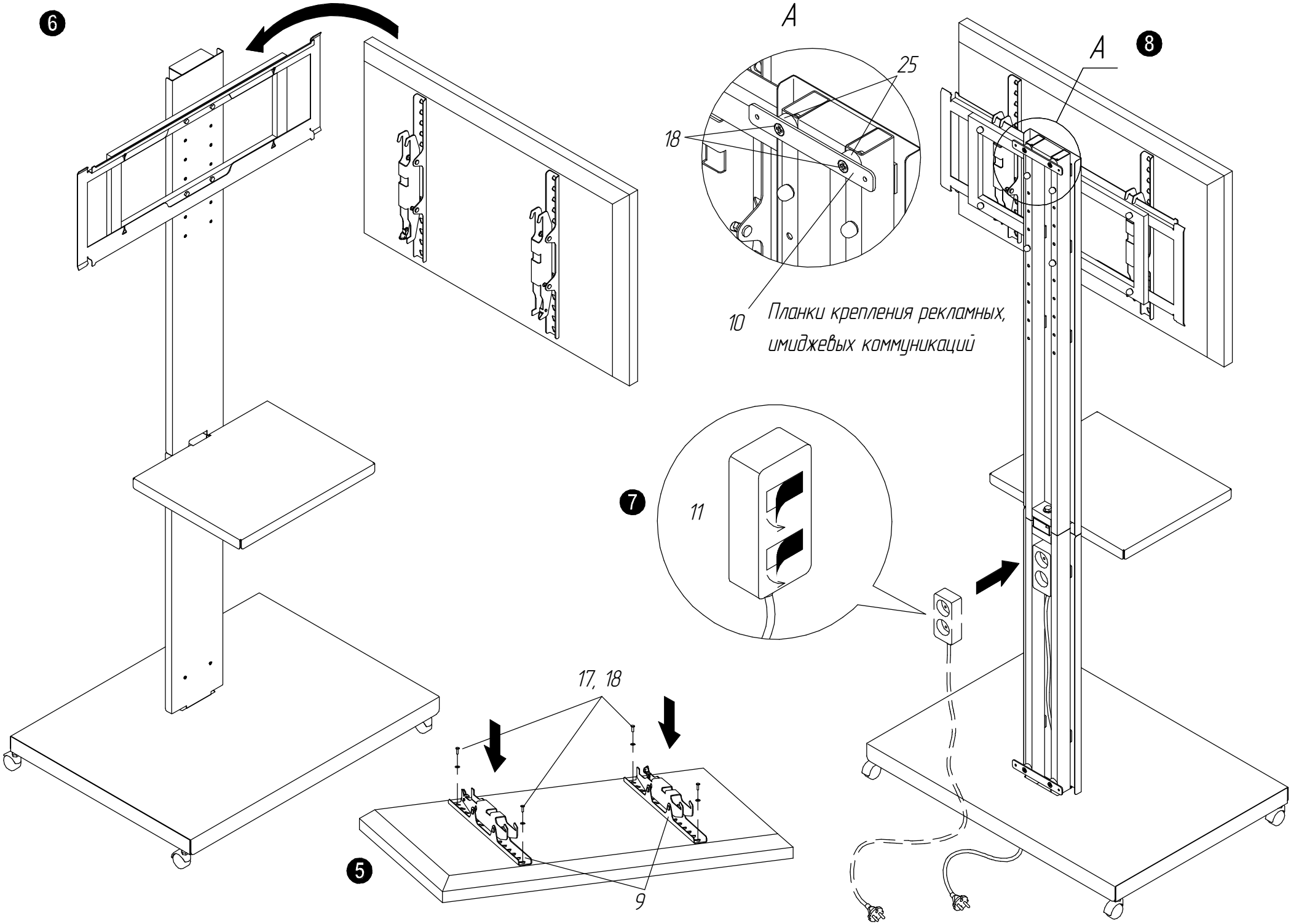
6
A
25
18
10
Планки крепления рекламных,
имиджевых коммуникаций
A
8
7
11
17, 18
5
9